ООО «Комбайновый завод «РОСТСЕЛЬМАШ»

ОС 05

МС 08

Жатка
РСМ-081.27

Каталог деталей и сборочных единиц

РСМ-081.27 КДС

Жатка РСМ-081.27 (далее жатка) сертифицирована в составе комбайна и на нее распространяются сертификаты соответствия в системе сертификации ГОСТ Р и в системе добровольной сертификации СДС СХТ ПН комбайна.

Уважаемый покупатель!

Любой агрегат требует хорошего, бережного и внимательного отношения. Приступая к работе, рекомендуется прочитать настоящий каталог деталей и сборочных единиц – это снизит расходы на капитальный ремонт, продлит срок службы бесперебойной эксплуатации агрегата, а также поможет провести регламентные работы.

Внимание!

Данный каталог деталей и сборочных единиц является эксклюзивной разработкой ООО «Комбайновый завод «Ростсельмаш», соответствует технической документации по состоянию на 01.01.2007 г. и отражает все конструктивные изменения, внесенные в конструкцию жатки выпуска 2007 г.

ООО «Комбайновый завод «Ростсельмаш» в связи с постоянной работой по совершенствованию конструкции жатки оставляет за собой право вносить изменения в конструкцию, повышающие её надежность и улучшающие условия труда оператора, которые не учтены в данном издании каталога деталей и сборочных единиц.

Обладателем исключительных авторских прав на данный каталог деталей и сборочных единиц является ООО «Комбайновый завод «Ростсельмаш». Тиражирование и распространение каталога деталей и сборочных единиц без специального письменного разрешения правообладателя запрещено.
За нарушение авторских прав наступает гражданская, уголовная и административная ответственность в соответствии с законодательством Российской Федерации.
Все контрафактные экземпляры каталога деталей и сборочных единиц, а также оборудование, на котором они произведены, подлежат конфискации.

РОСТСЕЛЬМАШ - зарегистрированный товарный знак. Только технические издания под данной маркой соответствуют действующей документации.

СОДЕРЖАНИЕ

Введение 5

Перечни и иллюстрации деталей и сборочных единиц 7

Жатка 7

Плита. Втулка 14

Плита 16

Шкив. Вал контрпривода 18

Звездочка 20

Шкив 22

Привод шнека 24

Шнек 26

Поддержка мотовила 29

Растяжка. Ползун. Звездочка 31

Мотовило 34

Механизм качающейся шайбы 41

Аппарат режущий 46

Механизм привода ножа 52

Аппарат режущий 54

Щиток 59

Щиток 61

Фиксатор. Башмак. Рычаг 63

Гидрооборудование жатки 65

Гидросистема жатки 5 м. Схема соединений 67

Гидросистема жатки 6 и 7 м. Схема соединений 68

Гидросистема жатки 9 м. Схема соединений 69

Номерной указатель 70

Введение

Каталог деталей и сборочных единиц (далее – КДС) жатки РСМ-081.27 предназначен для составления заявок на запасные части, необходимые при техническом обслуживании и ремонте, а также может служить справочным пособием для сервисных служб.

Жатка РСМ-081.27 предназначена для уборки зерновых колосовых культур (пшеница, ячмень, рожь, овес, семенники трав, рис, крупяные изделия, рапс) прямым комбайнированием.

Жатка агрегатируется с зерноуборочными комбайнами: РСМ-101 «Вектор» («VECTOR»), РСМ-10Б «Дон-1500Б» («DON-1500B»), РСМ-142 «Acros-530».

Жатка изготавливается с шириной захвата: 5, 6, 7 и 9 метров, с редуктором МКШ (механизм качающейся шайбы), с редуктором Pro-Drave 85V.
Общие технические характеристики указаны в таблице.1
Таблица 1

Наименование	Единица измерения	Значение			
Тип		фронтальная, шнековая, с реверсивным устройством, с шарнирно подвешенным уравновешенным корпусом, автоматически копирующим рельеф поля в продольном и поперечном направлении на заданной высоте среза,			
Ширина захвата	м	5	6	7	9
Высота среза установочная: - без копирования рельефа поля; - с копирования рельефа поля	мм	60 ± 15; двумя гидроцилиндрами, диапазон регулировки высоты среза в пределах от 60 до 1100	100 ± 15;	140 ± 15;	180 ± 15
Мотовило		универсальное эксцентриковое с пружинными пальцами			
Пределы регулирования частоты вращения	об/мин	от 15 до 50			
Масса жатки : с редуктором МКШ без автоконтура; с редуктором Pro-Drave 85V без автоконтура	кг	1454,1 1452,5	1605,1 1603,5	1751,6 1750	2129,7 2128
Управление рабочими органами жатки: -подъем и опускание жатки -вертикальное перемещение мотовила; - горизонтальное перемещение мотовила; - изменение частоты вращения мотовила		электрогидравлическое			
Делители		прутковые нерегулируемые			

КДС состоит из перечней и иллюстраций деталей и сборочных единиц (содержащих сведения об их количестве, расположении и конструктивных особенностях), номерного указателя.

Раздел «Перечни и иллюстрации деталей и сборочных единиц» представлен в виде перечней и иллюстраций, которые располагаются в рамке. По левой стороне рамки указано наименование сборочной единицы, в которую входит детализируемая сборочная единица, и номер страницы. Внизу рамки указано обозначение, наименование, номер рисунка детализируемой сборочной единицы. Иллюстрации представлены в трехмерном изображении с выноской элементов и указанием позиций к деталям. Квадратными скобками объединены позиции деталей, входящие в отдельную сборочную единицу. Перечни оформлены в виде таблицы, включающей в себя номер позиции детали или сборочной единицы, проставленной на иллюстрации, ее обозначение, наименование, количество на детализируемую сборочную единицу и примечание. Иллюстрации предшествуют перечню. Если к перечню выполнена одна иллюстрация, то на иллюстрации и в перечне проставлен один и тот же номер рисунка. Если к перечню выполнено несколько иллюстраций, то на каждой иллюстрации проставлен свой номер, а в перечне через запятую приведены все номера рисунков.

Раздел «Номерной указатель» содержит перечень сборочных единиц и деталей в порядке возрастания их обозначения с указанием номера рисунка, на котором они изображены. Если эти детали или сборочные единицы находятся на нескольких рисунках, в «Номерном указателе» перечислены все номера рисунков.

Для заказа запасных частей необходимо знать: обозначение, наименование деталей и сборочных единиц и их количество. Если обозначение и наименование не известно, то в КДС по общему виду изделия необходимо определить его составную часть, куда входят необходимые сборочные единицы или детали. У изображения этой составной части на линии выноски указан номер позиции, по которой находят ее иллюстрацию. На иллюстрации изображена сборочная единица в разобранном виде, показаны все входящие в нее сборочные единицы и детали, от которых проведены выноски с указанием позиций. Определив по иллюстрации номера позиций нужных деталей и сборочных единиц, найти по перечню их обозначение, наименование и количество.

Если обозначение сборочной единицы или детали известно, то поиск осуществляется по номерному указателю. Для этого следует по номерному указателю найти обозначение нужной детали или сборочной единицы. Рядом с обозначением указаны номера иллюстраций содержащих изображение данной детали или сборочной единицы. Открыв страницу с иллюстрацией, необходимо определить позиции, а по перечню – наименование, обозначение и количество.

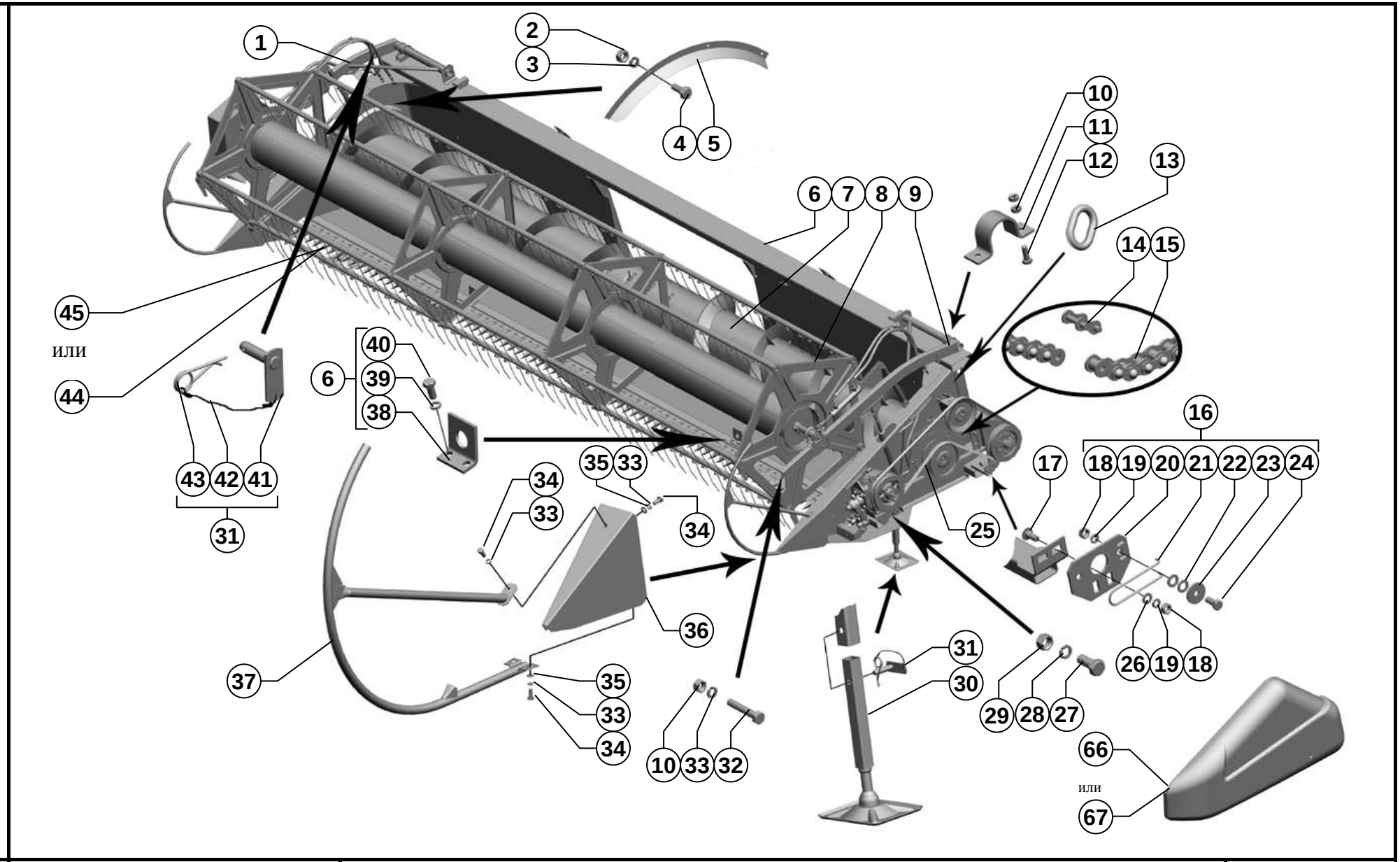

7	081.27.00.000	Жатка Header	Рисунок 1

Поз. Ref.	Обозначение Designation	Наименование	Description	Кол. Quant.	Примечание Annotation
1.	081.27.00.010	Поддержка	Support	1	
2.		Гайка М6-6Н.6.019 ГОСТ 5915-70	Nut M6-6H.6.019 ГОСТ 5915-70	24	
3.		Шайба 6Т 65Г 019 ГОСТ 6402-70	Washer 6T 65Г 019 ГОСТ 6402-70	26	
4.		Болт М6-6gx16.48.019 ГОСТ 7798-70	Bolt M6-6gx16.48.019 ГОСТ 7798-70	12	
5.	3518050-14211А-01	Кожух защитный	Protection enclosure	2	
6.		Корпус	Case	1	Для жатки:
	081.27.01.000				5м
	-01				6м
	-02				7м
	-03				9м
7.		Шнек	Feed screw		Для жатки:
	081.27.04.000				5м
	-01				6м
	-02				7м
	-03				9м
8.		Мотовило	Reel		Для жатки:
	081.27.03.000			1	5м
	-01			1	6м
	-02			1	7м
	-03			1	9м
9.	081.27.00.010-01	Поддержка	Support	1	
10.		Гайка М10-6Н.6.019 ГОСТ 5915-70	Nut M10-6H.6.019 ГОСТ 5915-70		Для жатки:
				38	5м
				42	6м
				45	7м
				55	9м
					Для жатки:
				40	5м
				44	6м
				47	7м
				57	9м
11.	3518050-15347	Хомут	Collar	2	
12.		Болт М10-6gx30.88.35.019 ГОСТ 7798-70	Bolt M10-6gx30.88.35.019 ГОСТ 7798-70	5	
13.	3518050-10077	Окантовка	Fringing	2	
14.		Звено С-ПР-19,05-37,8 ТУ 23.2.05790417-014-01	Part	2	

Поз. Ref.	Обозначение Designation	Наименование	Description	Кол. Quant.	Примечание Annotation
15.		23.2.05790417-014-01 L=1695,45; n=89 звеньев		1	
16.	081.27.00.970	Стопор	Stopper	1	
17.		Болт М8х20.46.019 ГОСТ 7802-81	Bolt M8x20.46.019 ГОСТ 7802-81	6	
18.		Гайка М8-6Н.6. 019 ГОСТ 5915-70	Nut M8-6H.6. 019 ГОСТ 5915-70		Для жатки:
				12	5м
				12	6м
				12	7м
				16	9м
19.		Шайба 8Т 65Г 019 ГОСТ 6402-70	Washer 8T 65Г 019 ГОСТ 6402-70		Для жатки:
				12	5м
				12	6м
				12	7м
				16	9м
20.	081.27.00.442	Кронштейн	Arm	1	
21.	081.27.00.663	Шплинт	Splint	1	
22.		Шайба С 10х2.01.019 ГОСТ 10450-78	Washer C 10x2.01.019 ГОСТ 10450-78	2	
23.	РСМ-10.04.13.422	Шайба	Washer	2	
24.		Болт М8-6gх20.88.35.019 ГОСТ 7798-70	Bolt M8-6gx20.88.35.019 ГОСТ 7798-70	8	
25.	РСМ 6201271	Ремень SPC 3150 Lp Ausf.00 Optibelt	Belt SPC 3150 Lp Ausf.00 Optibelt	1	
26.		Шайба С.8.01.019 ГОСТ 11371-78	Washer C.8.01.019 ГОСТ 11371-78	2	
27.		Болт М12-6gх30.88.35.019 ГОСТ 7798-70	Bolt M12-6gx30.88.35.019 ГОСТ 7798-70	1	
28.		Шайба 12Т 65Г 019 ГОСТ 6402-70	Washer 12T 65Г 019 ГОСТ 6402-70		Для жатки:
				19	5м
				19	6м
				19	7м
				21	9м
29.		Гайка М12-6Н.6.019 ГОСТ 5915-70	Nut M12-6H.6.019 ГОСТ 5915-70		Для жатки:
				9	5м
				9	6м
				9	7м
				11	9м
30.	081.27.00.070	Опора	Support	2	
31.	081.27.00.930	Фиксатор	Clamp	6	
32.		Болт М10-6gх60.88.35.019 ГОСТ 7798-70	Bolt	4	

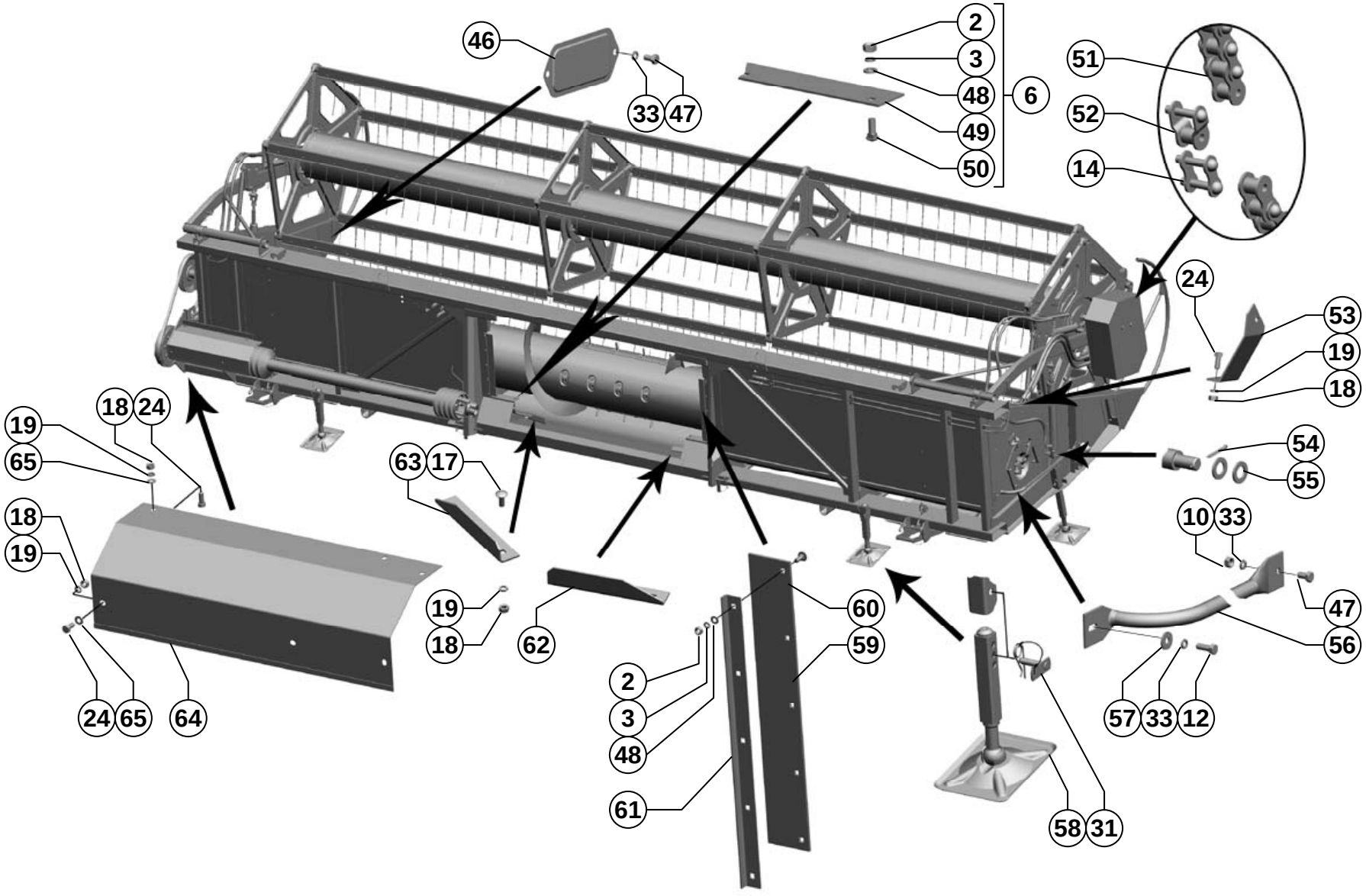

10	081.27.00.000	Жатка Header	Рисунок Picture 2

Поз. Ref.	Обозначение Designation	Наименование	Description	Кол. Quant.	Примечание Annotation
33.		Шайба 10Т 65Г 019 ГОСТ 6402-70	Washer 10Т 65Г 019 ГОСТ 6402-70		Для жатки с редуктором МКШ:
				49	5м
				53	6м
				56	7м
				66	9м
					Для жатки с редуктором Pro-Drive:
				47	5м
				51	6м
				54	7м
				64	9м
34.		Болт М10-6gx25.88.35.019 ГОСТ 7798-70	Bolt M10-6gx25.88.35.019 ГОСТ 7798-70	14	
35.		Шайба С.10.01.019 ГОСТ 11371-78	Washer C.10.01.019 ГОСТ 11371-78	12	
36.	081.27.00.140	Делитель	Divider	2	
37.	081.27.00.120	Делитель	Divider	2	
38.	3518050-15087	Ушко	Eye	2	
39.		Болт М16-6gx35.88.35.019 ГОСТ 7798-70	Bolt M16-6gx35.88.35.019 ГОСТ 7798-70	4	
40.		Шайба 16Т 65Г 019 ГОСТ 6402-70	Washer 16Т 65Г 019 ГОСТ 6402-70	4	
41.	081.27.00.940	Фиксатор	Clamp	1	
42.	РСМ-10Б.01.01.014А-05	Поводок	Driving element	1	
43.	44-60252	Шплинт	Splint	1	
44.		Аппарат режущий	Device cutting		Для жатки с редуктором МКШ:
	081.27.05.000			1	5м
	-01			1	6м
	-02			1	7м
	-03			1	9м
					Доп. замена на жатку с редуктором МКШ: P885.00.000/-01/-02/-03
45.		Аппарат режущий	Device cutting		Для жатки с редуктором Pro-Drive:
	081.27.02.000			1	5м
	-01			1	6м
	-02			1	7м
	-03			1	9м
					Доп. замена на жатку с редуктором Pro-Drive: P880.00.000/-01/-02/-03

Поз. Ref.	Обозначение Designation	Наименование	Description	Кол. Quant.	Примечание Annotation
46.	3518050-14239	Крышка	Cover	1	
47.		Болт М10-6gх20.88.35.019 ГОСТ 7798-70	Bolt М10-6gх20.88.35.019 ГОСТ 7798-70	3	
48.		Шайба С.6х1,4.01.019 ГОСТ 11371-78	Washer С.6х1,4.01.019 ГОСТ 11371-78	11	
49.		Козырек	Visor		Для жатки:
	3518060-15063			2	5 м
	-01			2	6 м
	-02			2	7 м
	-03			2	9 м
50.		Болт М6х16 ТУ23.4617472.06-91	Bolt М6х16 ТУ23.4617472.06-91		Для жатки:
				8	5 м
				10	6 м
				12	7 м
				14	9 м
51.		Цепь ПР-19,05-37,8ТУ 23.2.05790417-014-01 L=1085,85; n=57 звеньев	Network ПР-19,05-37,8ТУ 23.2.05790417-014-01 L=1085,85; n=57 звеньев	1	
52.		Звено П-ПР-19,05-37,8 ТУ 23.2.05790417-014-01	Part П-ПР-19,05-37,8 ТУ 23.2.05790417-014-01	1	
53.	081.27.00.478	Кронштейн	Swing arm	1	
54.		Шплинт 4х36.019 ГОСТ 397-79	Splint 4х36.019 ГОСТ 397-79	2	
55.		Шайба С.18.01.019 ГОСТ 11371-78	Washer С.18.01.019 ГОСТ 11371-78	4	
56.	3518050-18144А	Стеблеотвод	Stem tap	1	
57.		Шайба С 10.01.019 ГОСТ 6958-78	Washer С 10.01.019 ГОСТ 6958-78	1	
58.	081.27.00.070-01	Опора	Support	2	
59.	081.27.00.001	Ремешок	Thong	2	
60.		Болт М6х16.46.019 ГОСТ 7802-81	Bolt М6х16.46.019 ГОСТ 7802-81	10	
61.	081.27.00.436	Уголок	Corner	2	
62.	081.27.00.482-01	Уголок	Corner	1	
63.	081.27.00.482	Уголок	Corner	1	
64.	081.27.00.434	Щиток	Board	1	
65.		Шайба С.8х1,4.01.019 ГОСТ 11371-78	Washer С.8х1,4.01.019 ГОСТ 11371-78		Для жатки:
				4	5м
				4	6м
				4	7м
				10	9м

Поз. Ref.	Обозначение Designation	Наименование	Description	Кол. Quant.	Примечание Annotation
66.	081.27.00.800	Щиток	Board	1	Пластиковый
67.	081.27.00.510	Щиток	Board	1	Металлический

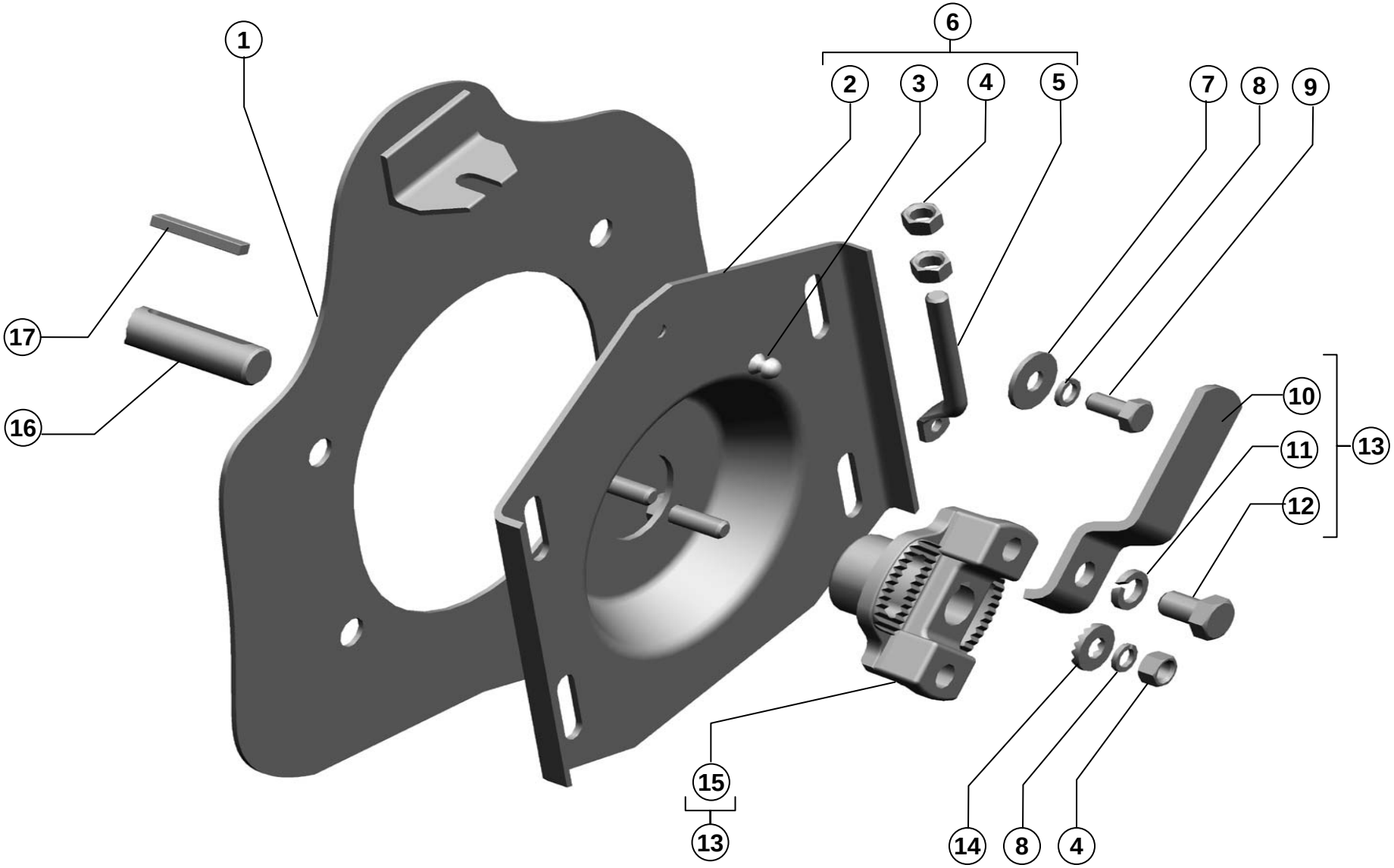

Плита со втулкой Plate with the plug

Рисунок 3
Picture

Поз. Ref.	Обозначение Designation	Наименование	Description	Кол. Quant.	Примечание Annotation
1.	081.27.01.000	Корпус	Frame		
2.	081.27.00.040	Плита	Reaper	1	
3.		Заклепка 8х18.01.10кл.016 ГОСТ 10300-80	Rivet 8х18.01.10кл.016 ГОСТ 10300-80	1	
4.		Гайка М12-6Н.6.019 ГОСТ 5915-70	Nut М12-6Н.6.019 ГОСТ 5915-70	4	
5.	3518050-16244	Болт	Bolt	1	
6.	081.27.00.030	Плита	Reaper	1	
7.		Шайба С.12.01.019 ГОСТ 11371-78	Washer С.12.01.019 ГОСТ 11371-78	4	
8.		Шайба 12Т 65Г 019 ГОСТ 6402-70	Washer 12Т 65Г 019 ГОСТ 6402-70	6	
9.		Болт М12-6gх25.88.35.019 ГОСТ 7798-70	Bolt М12-6gх25.88.35.019 ГОСТ 7798-70	4	
10.	РСМ 10.08.01.485 А	Планка	Strap	1	
11.		Шайба 16Т 65Г 019 ГОСТ 6402-70	Washer 16Т 65Г 019 ГОСТ 6402-70	1	
12.		Болт М16-6gх25.88.35.019 ГОСТ 7798-70	Bolt М16-6gх25.88.35.019 ГОСТ 7798-70	1	
13.	РСМ-10.08.04.110 А	Втулка	Bush	1	Доп. замена на 081.27.07.110
14.	20012	Шайба	Washe	2	
15.	РСМ 10.08.01.105	Втулка	Bush	1	
16.	081.27.04.000	Шнек	Screw	1	
17.		Шпонка 2-8х7х56 ГОСТ 23360-78	Key 2-8х7х56 ГОСТ 23360-78	1	

Плита со втулкой Plate with the plug

Рисунок Picture 3

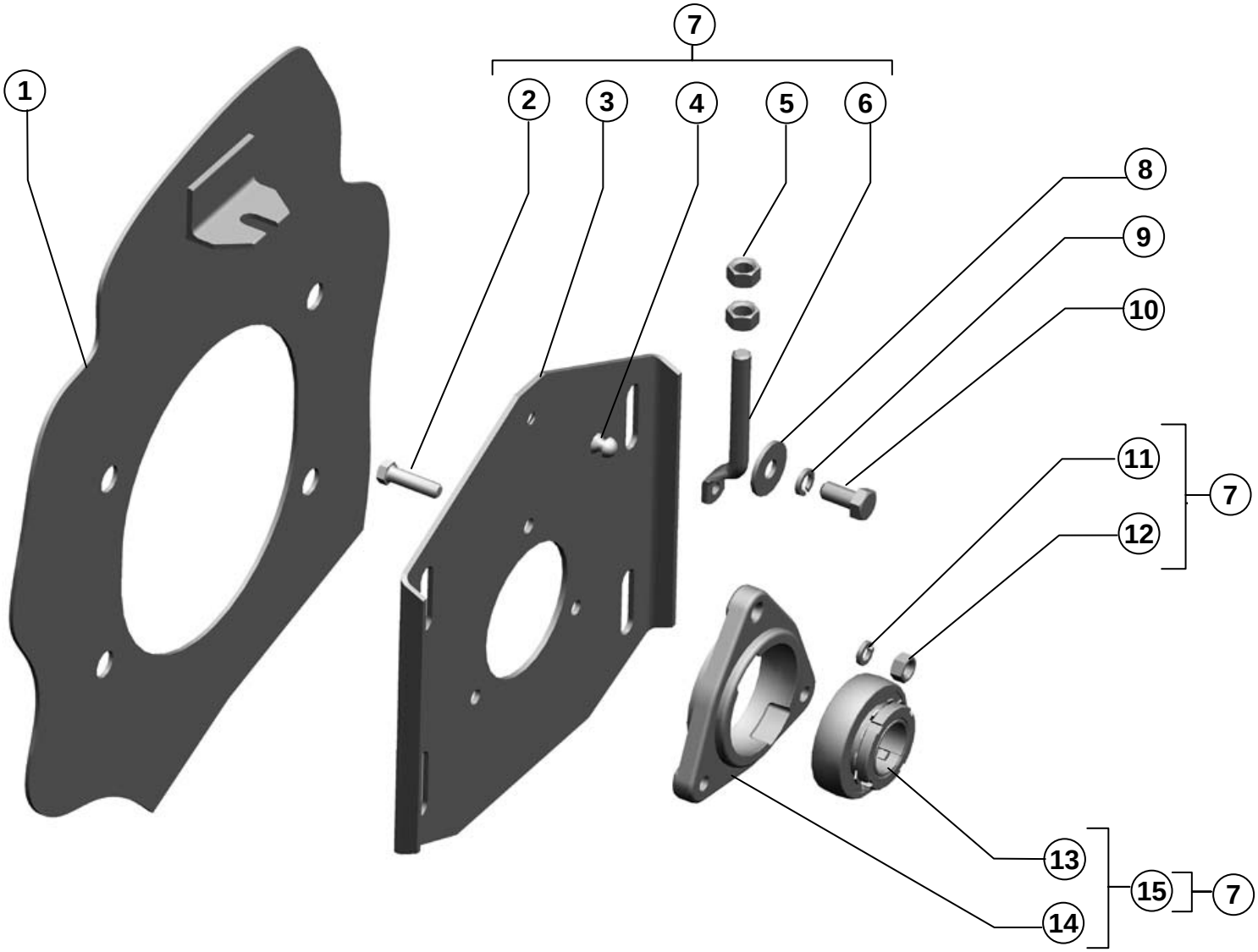

Плита Plate

Рисунок 4
Picture

Поз. Ref.	Обозначение Designation	Наименование	Description	Кол. Quant.	Примечание Annotation
1.	081.27.01.000	Корпус	Frame		
2.		Болт М10-6gx35.88.35.019 ГОСТ 7796-70	Bolt M10-6gx35.88.35.019 ГОСТ 7796-70	3	
3.	081.27.00.401	Плита	Reaper	1	
4.		Заклепка 8х18.01.10кл.016 ГОСТ 10300-80	Rivet 8х18.01.10кл.016 ГОСТ 10300-80	1	
5.		Гайка М12-6Н.6.019 ГОСТ 5915-70	Nut M12-6H.6.019 ГОСТ 5915-70	2	
6.	3518050-16244	Болт	Bolt	1	
7.	081.27.00.050	Плита	Reaper		
8.		Шайба С 12.01.019 ГОСТ 6958-78	Washer C 12.01.019 ГОСТ 6958-78	4	
9.		Шайба 12Т 65Г 019 ГОСТ 6402-70	Washer12T 65Г 019 ГОСТ 6402-70	4	
10.		Болт М12-6gx25.88.35.019 ГОСТ 7798-70	Bolt M12-6gx25.88.35.019 ГОСТ 7798-70	4	
11.		Шайба 10Т 65Г 019 ГОСТ 6402-70	Washer 10T 65Г 019 ГОСТ 6402-70	3	
12.		Гайка М10-6Н.6.019 ГОСТ 5915-70	Nut M10-6H.6.019 ГОСТ 5915-70	3	
13.		Подшипник 1680207 ЕК10Т2С17 ТУ 37.006.084-90	Bearing 1680207 ЕК10Т2С17 ТУ 37.006.084-90	1	Доп. замена на: Подшипник 1680207 ЕК7Т2С17 ТУ 37.006.084-90; Подшипник 1680207 АК7.Р6G6/L19 ТУ 38.006.084
14.	Н.027.105	Корпус подшипника	Cage of the bearing	1	
15.	Н.027.01.050	Опора	Leg	1	

Жатка Header

17

Плита Plate

Рисунок Picture 4

РСМ-081.27 КДС

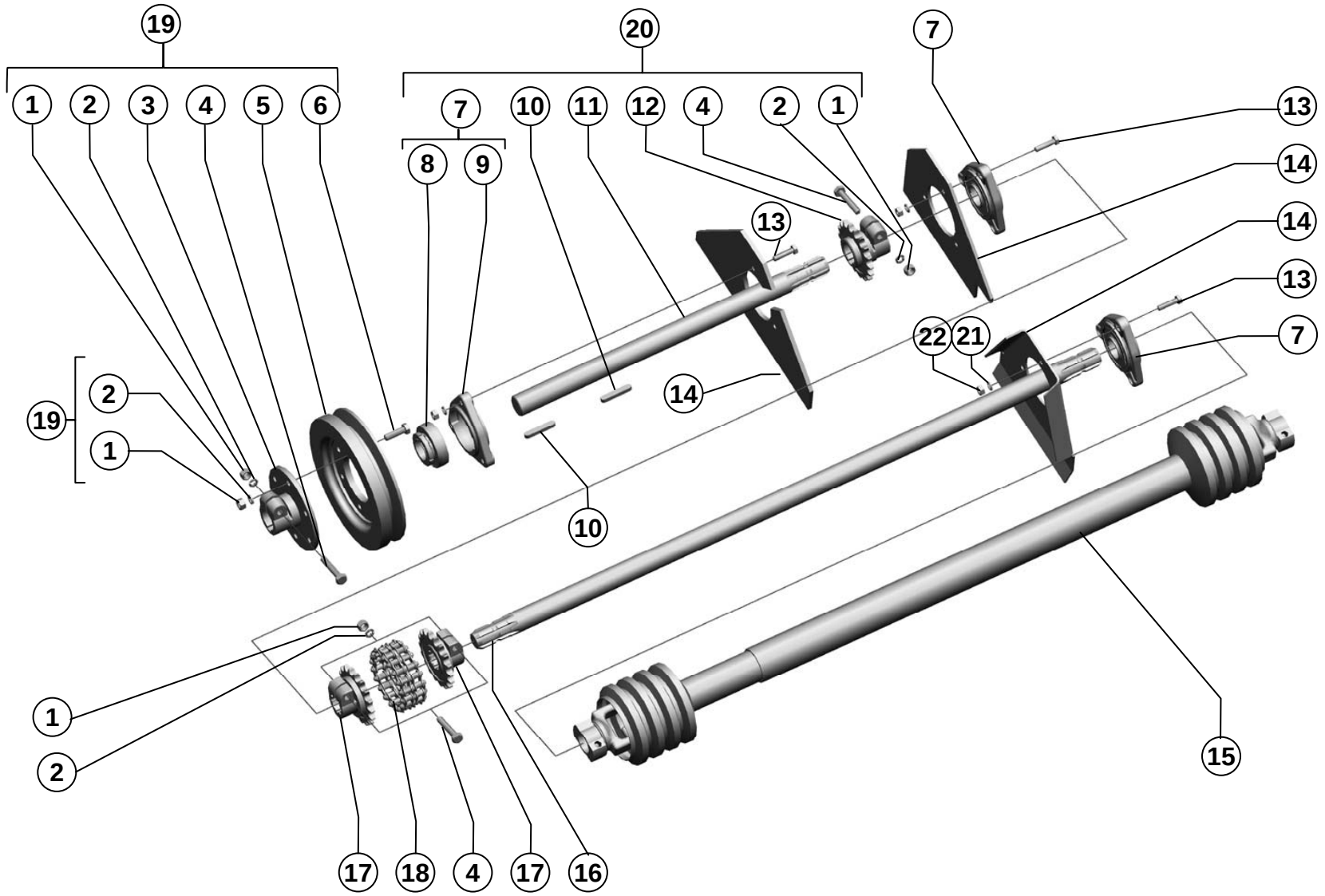

Шкив. Вал контрпривода Pulley. Shaft of a countershaft

Рисунок Picture 5

Поз. Ref.	Обозначение Designation	Наименование	Description	Кол. Quant.	Примечание Annotation
1.		Гайка М12-6Н.6.019 ГОСТ 5915-70	Nut M12-6H.6.019 ГОСТ 5915-70	10	
2.		Шайба 12Т 65Г 019 ГОСТ6402-70	Washer 12T 65Г 019 ГОСТ6402-70	10	
3.	081.27.00.260	Ступица	Nave	1	
4.		Болт М12-6gх65.88.35.019 ГОСТ 7798-70	Bolt M12-6gx65.88.35.019 ГОСТ 7798-70	3	
5.	081.27.00.101	Шкив	Pulley	1	
6.		Болт М12-6gх40.88.35.019 ГОСТ7798-70	Bolt M12-6gx40.88.35.019 ГОСТ7798-70	6	
7.	Н.027.01.060	Опора	Support	3	
8.		Подшипник 1680208 ЕК10Т2С17 ТУ37.006.084-90	Bearing 1680208 ЕК10Т2С17 ТУ37.006.084-90	1	Доп. замена на подшипник 1680208 К10С27 ТУ37.006.084-90
9.	Н.027.106	Корпус подшипника	Case of the bearing	1	
10.		Шпонка 12х8х63 ГОСТ 23360-78	Key 12x8x63 ГОСТ 23360-78	2	
11.	081.27.00.616	Вал	Shaft	1	
12.	081.27.00.270	Звездочка	Sprocket	1	
13.		Болт М10-6gх40.88.35.019 ГОСТ 7798-70	Bolt M10-6gx40.88.35.019 ГОСТ 7798-70	9	
14.	081.27.01.000	Корпус	Case		
15.					Для жатки:
		Вал карданный 10.016.2000-34 ТУ 23.2.2107-89	Shaft cardan 10.016.2000-34 ТУ 23.2.2107-89	1	5м
		Вал карданный 10.016.2000-35 ТУ 23.2.2107-89	Shaft cardan 10.016.2000-35 ТУ 23.2.2107-89	1	6м
		Вал карданный 10.016.2000-36 ТУ 23.2.2107-89	Shaft cardan 10.016.2000-36 ТУ 23.2.2107-89	1	7м
		Вал карданный 10.016.2000-37 ТУ 23.2.2107-89	Shaft cardan 10.016.2000-37 ТУ 23.2.2107-89	1	9м
16.	081.27.00.626	Вал	Shaft	1	Для жатки 9м
17.	081.27.00.400	Звездочка	Sprocket	2	
18.		Цепь 2ПР-19.05-64 ГОСТ 13568-97	Chain 2ПР-19.05-64 ГОСТ 13568-97	1	
19.	081.27.00.250	Шкив	Pulley	1	
20.	081.27.00.240	Вал контрпривода	Shaft of countershaft	1	
21.		Шайба 10Т 65Г 019 ГОСТ 6402-70	Washer 10T 65Г 019 ГОСТ 6402-70	9	
22.		Гайка М10-6Н.6.019 ГОСТ 5915-70	Nut M10-6H.6.019 ГОСТ 5915-70	9	

Шкив. Вал контрпривода **Pulley. Shaft of a countershaft**

Рисунок Picture 5

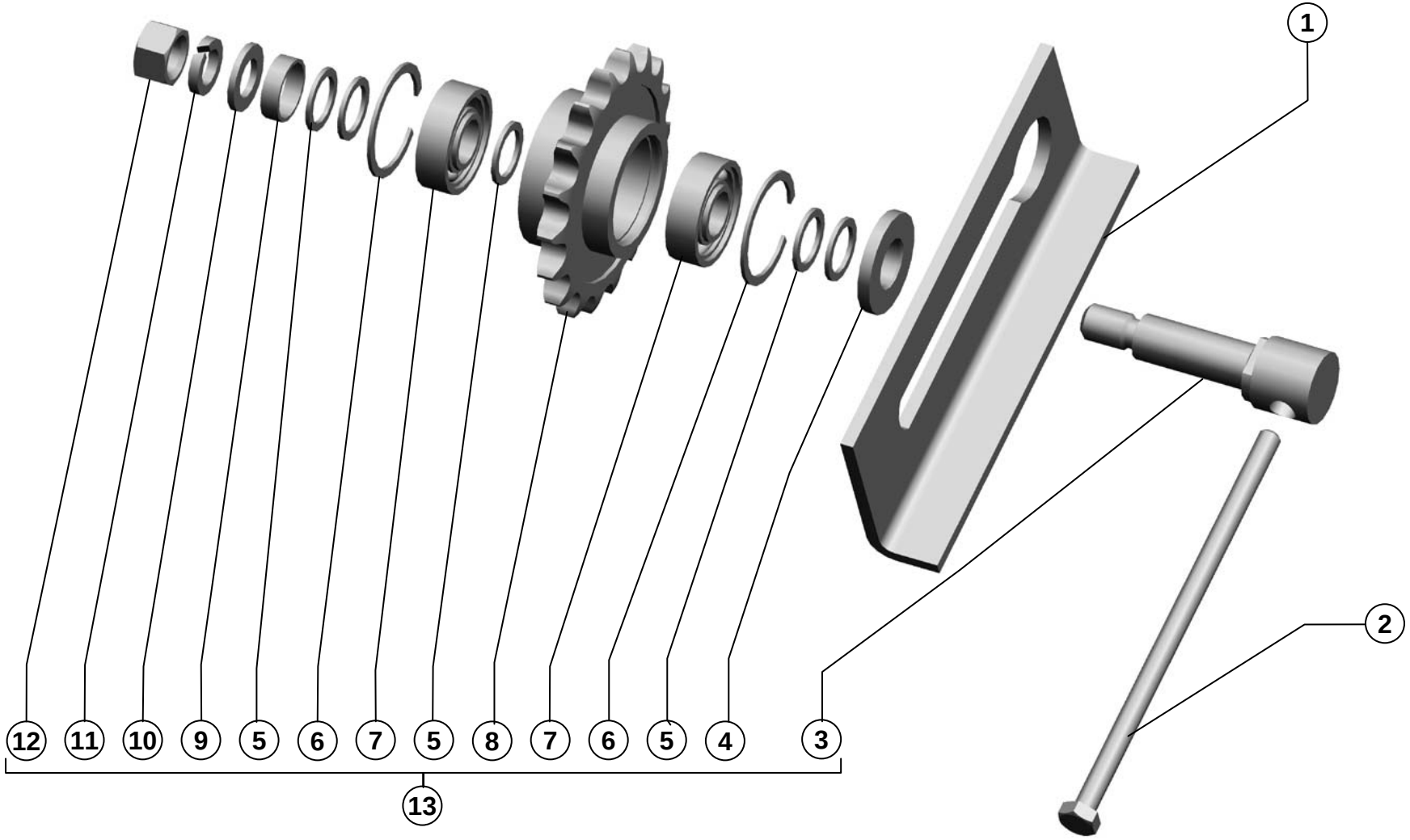

Звёздочка Sprocket

Рисунок Picture 6

Поз. Ref.	Обозначение Designation	Наименование	Description	Кол. Quant.	Примечание Annotation
1.	081.27.01.000	Корпус	Case		
2.		Болт М10-6gx200-190.88.35.019 ГОСТ 7798-70	Bolt M10-6gx200-190.88.35.019 ГОСТ 7798-70	1	
3.	54-60514	Ось	Axle	1	
4.	54-61775А	Шайба	Washer	1	
5.	42136	Шайба регулировочная	Washer adjusning	5	
6.		Кольцо С 47 ГОСТ 13941-86	Ring C 47 ГОСТ 13941-86	2	
7.		Подшипник 180204С17 ГОСТ 8882-75	Bearing 180204С17 ГОСТ 8882-75	2	
8.	54-1-2-30-1	Звездочка	Sprocket	1	
9.	РСМ-10.04.29.801А	Втулка	Bush	1	
10.		Шайба С.16.01.019 ГОСТ 11371-78	Washer С.16.01.019 ГОСТ 11371-78	1	
11.		Шайба 16Т 65Г ГОСТ 6402-70	Washer 16Т 65Г ГОСТ 6402-70	1	
12.		Гайка М16-6Н.6.019 ГОСТ 5915-70	Nut М16-6Н.6.019 ГОСТ 5915-70	1	
13.	081.27.00.320	Звездочка	Sprocket	1	

Звёздочка Sprocket

Рисунок Picture 6

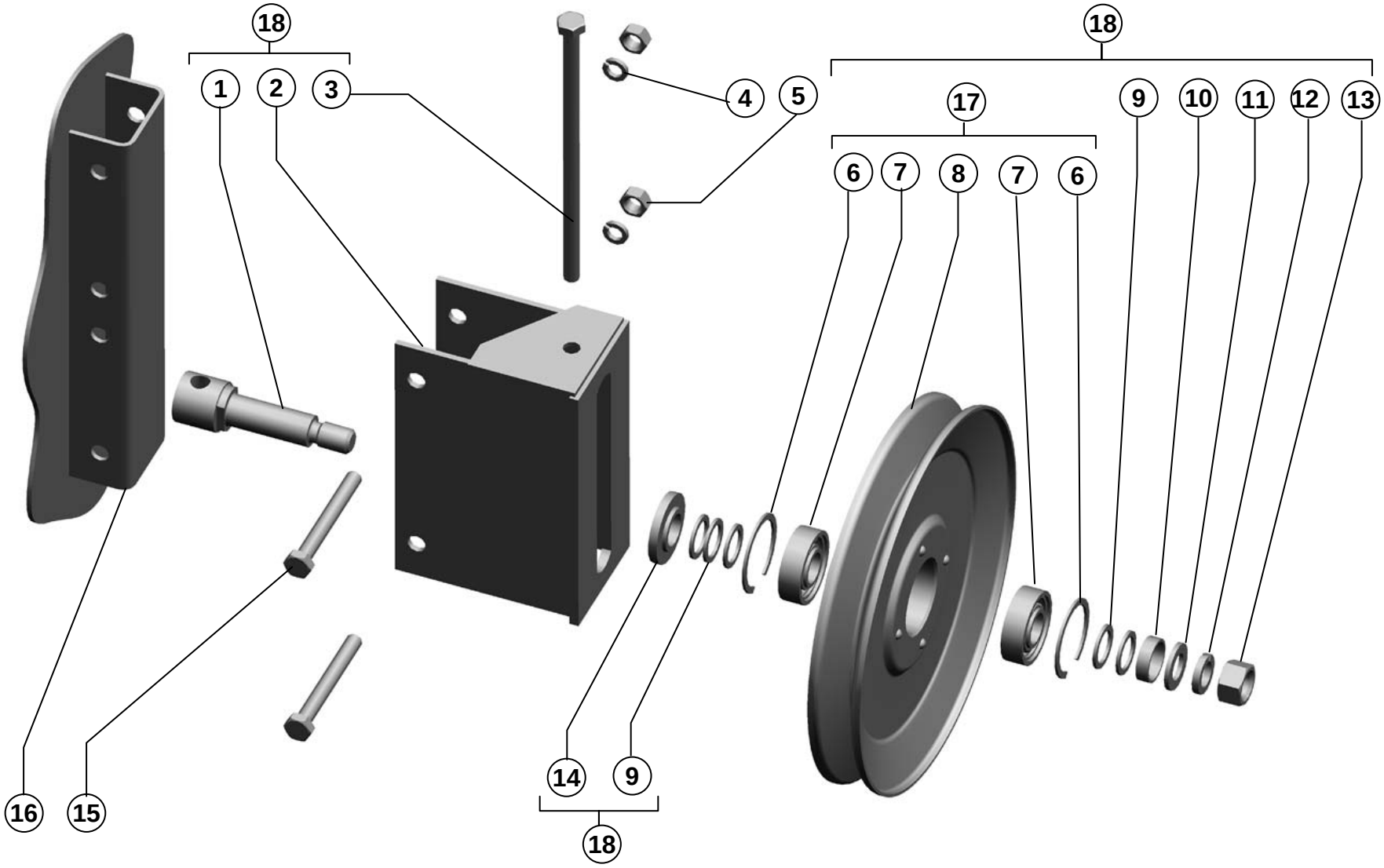

22		Шкив Pulley	Рисунок Picture 7

Поз. Ref.	Обозначение Designation	Наименование	Description	Кол. Quant.	Примечание Annotation
1.	54-60514	Ось	Axle	1	
2.	081.27.00.680	Кронштейн	Corbel	1	
3.		Болт М10-6gх200-190.88.35.019 ГОСТ 7798-70	Bolt M10-6gx200-190.88.35.019 ГОСТ 7798-70	1	
4.		Шайба 10Т 65Г 019 ГОСТ 6402-70	Washer10T 65Г 019 ГОСТ 6402-70	2	
5.		Гайка М10-6Н.6.019 ГОСТ 5915-70	Nut M10-6H.6.019 ГОСТ 5915-70	2	
6.		Кольцо С 47 ГОСТ 13941-86	Ring C 47 ГОСТ 13941-86	2	
7.		Подшипник 180204АС17 ГОСТ 8882-75	Bearing 180204AC17 ГОСТ 8882-75	2	
8.	081.27.00.290	Шкив	Pulley	1	
9.	42136	Шайба регулировочная	Washer adjusting	5	
10.	РСМ-10.04.29.801А	Втулка	Bush	1	
11.		Шайба С.16.01.019 ГОСТ 11371-78	Washer C.16.01.019 ГОСТ 11371-78	1	
12.		Шайба 16Т 65Г 019 ГОСТ 6402-70	Washer 16T 65Г 019 ГОСТ 6402-70	1	
13.		Гайка М16-6Н.6.019 ГОСТ 5915-70	Nut M16-6H.6.019 ГОСТ 5915-70	1	
14.	54-61775А	Шайба	Washer	1	
15.		Болт М10-6gх85.88.35.019 ГОСТ 7798-70	Bolt M10-6gx85.88.35.019 ГОСТ 7798-70	2	
16.	081.27.01.000	Корпус	Case	1	
17.	081.27.00.780	Шкив	Pulley	1	
18.	081.27.00.670	Шкив	Pulley	1	

Шкив Pulley

Рисунок Picture 7

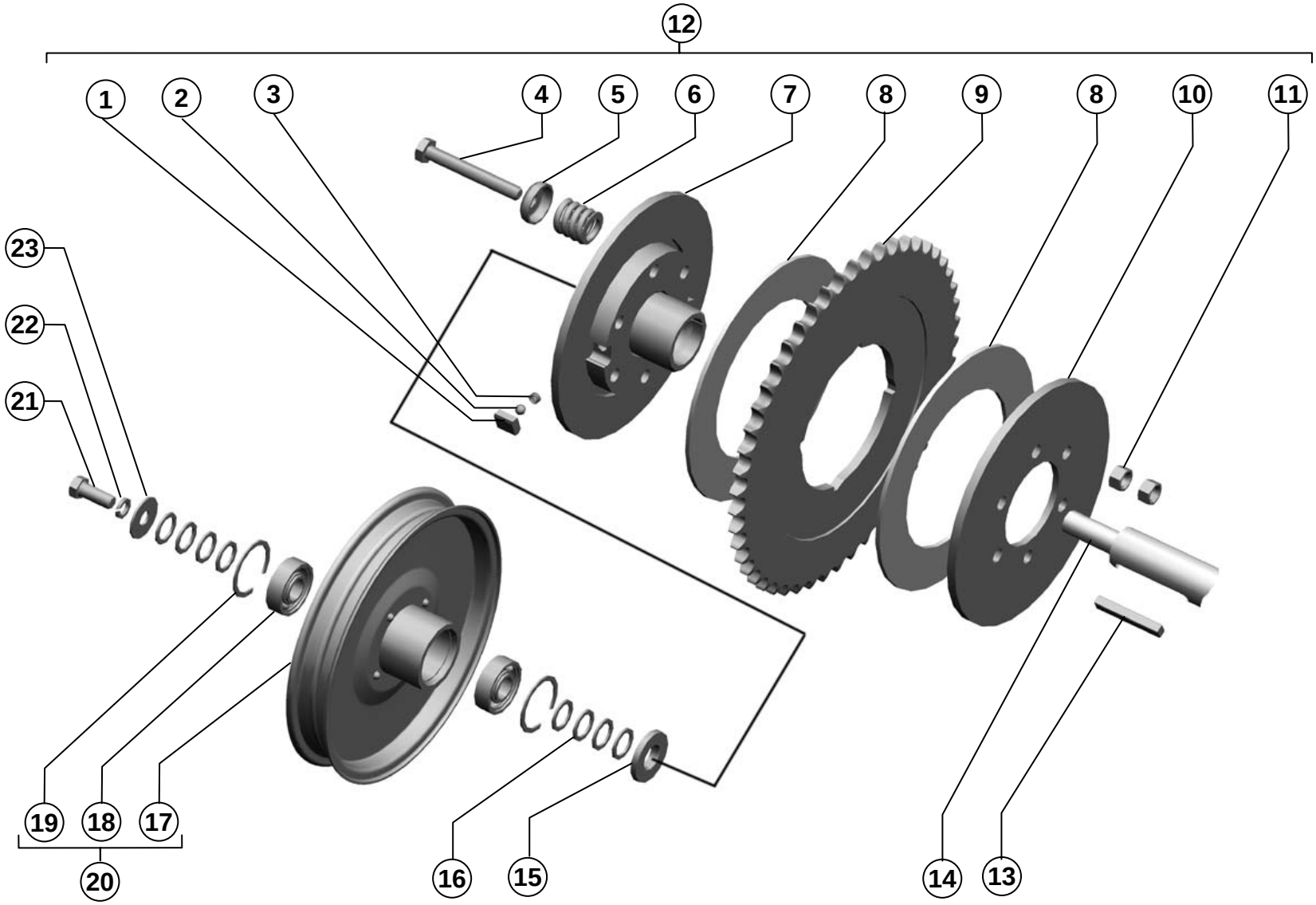

Привод шнека Angle of screw

Рисунок 8
Picture

Поз. Ref.	Обозначение Designation	Наименование	Description	Кол. Quant.	Примечание Annotation
1.	081.27.00.418	Сухарик	Split key	2	
2.		Шарик Б 8,731-100 ГОСТ 3722-81	Ball Б 8,731-100 ГОСТ 3722-81	2	Доп. замена на 8,731-20 ГОСТ 3722-81
3.	Н.021.01.003	Пружина	Spring	2	
4.		Болт М12-6gx90.88.35.019 ГОСТ 7798-70	M12-6gx90.88.35.019 ГОСТ 7798-70	6	
5.	3518060-14932	Шайба	Washer	6	
6.	ЖКС 01.622	Пружина	Spring	6	
7.	081.27.00.110	Ступица	Nave	1	
8.	54-01069	Накладка	Overlay	2	
9.	081.27.00.419	Звездочка	Sprocket	1	
10.	081.27.00.416	Фланец	Flange	1	
11.		Гайка М12-6Н.6.019 ГОСТ 5915-70	Nut M12-6H.6.019 ГОСТ 5915-70	12	
12.	081.27.00.100	Муфта	Clutch	1	
13.		Шпонка 2-10х8х63 ГОСТ 23360-78	Key 2-10x8x63 ГОСТ 23360-78	1	
14.	081.27.04.000	Шнек	Screw	1	
15.	54-61775А	Шайба	Washer	1	
16.	42136	Шайба	Washer	8	
17.	081.27.00.310	Шкив	Pulley	1	
18.		Подшипник 180204С17 ГОСТ 8882-75	Bearing 180204C17 ГОСТ 8882-75	2	
19.		Кольцо С47 ГОСТ 13941-86	Ring C47 ГОСТ 13941-86	2	
20.	081.27.00.300	Шкив	Pulley	1	
21.		Болт М12х1,25-6gx30.88.35.019ГОСТ 7808-70	Bolt M12x1,25-6gx30.88.35.019 ГОСТ 7808-70	1	
22.		Шайба 12Т 65Г 019 ГОСТ 6402-70	Washer 12T 65Г 019 ГОСТ 6402-70	1	
23.		Шайба С 12х2.01.019 ГОСТ 6958-78	Washer C 12x2.01.019 ГОСТ 6958-78	1	

Привод шнека Angle of screw

Рисунок Picture 8

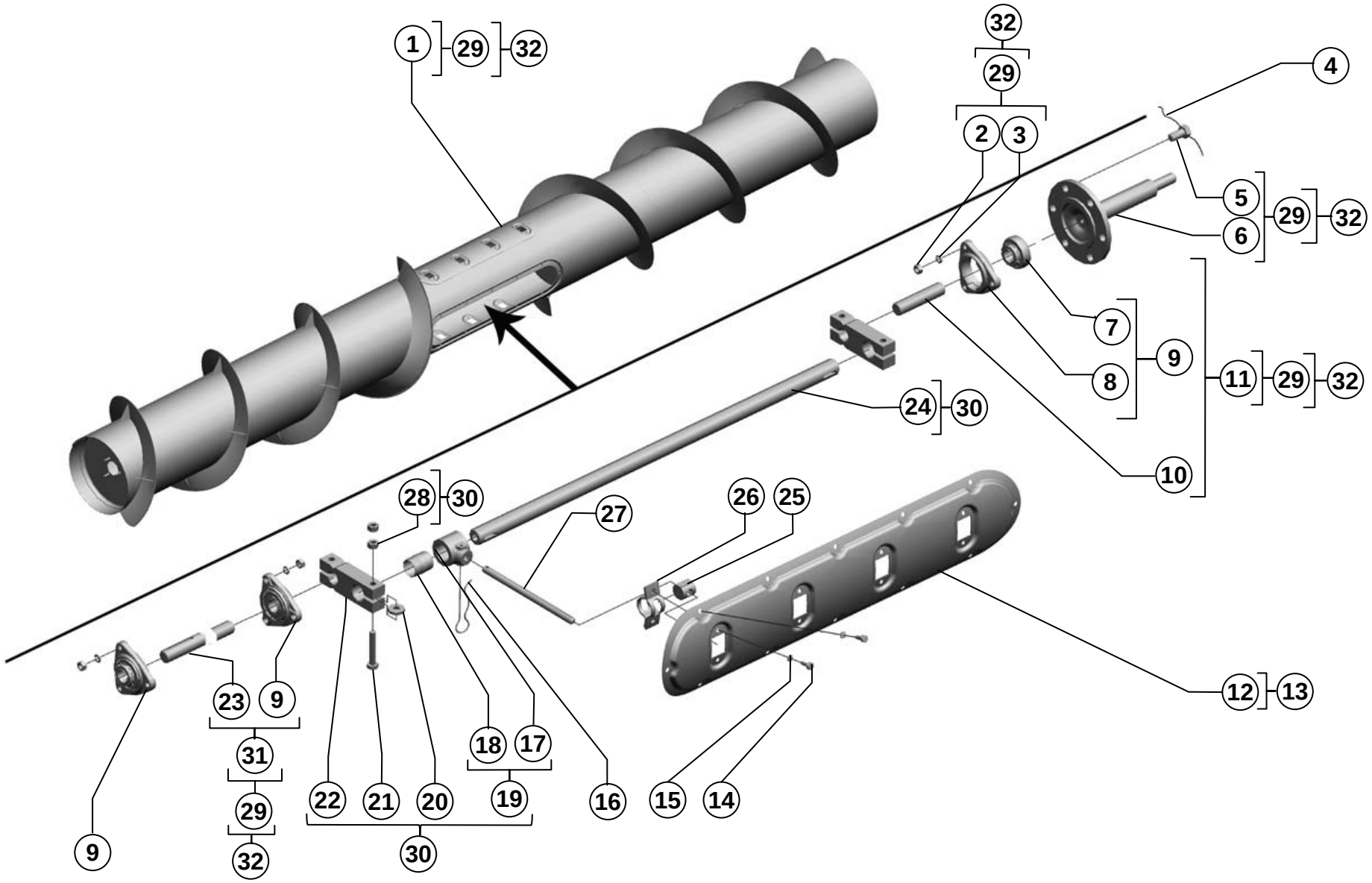

26	081.27.04.000/-01/-02/-03	Шнек Screw	Рисунок Picture 9

Поз. Ref.	Обозначение Designation	Наименование	Description	Кол. Quant.	Примечание Annotation
1.					Для жатки:
	3518050-11670-01		Pipe of a feed screw	1	5м
	3518050-11670-02	Труба шнека		1	6м
	3518050-11670-03			1	7м
	081.27.04.020			1	9м
2.		Шайба 10Т 65Г 019 ГОСТ 6402-70	Washer 10Т 65Г 019 ГОСТ 6402-70	9	
3.		Гайка М10-6Н.019 ГОСТ 5915-70	Nut M10-6H.019 ГОСТ 5915-70	9	
4.		Проволока 2-0-Ч ГОСТ 3282-74	Wire 2-0-Ч ГОСТ 3282-74	6	
5.	3518050-16594А	Болт	Bolt	1	
6.	081.27.04.601	Вал шнека	Shaft of screw	1	
7.		Подшипник 1680205 К10С27 ТУ 37.006.084-90	Bearing 1680205 К10С27 ТУ 37.006.084-90	1	Доп. замена на подшипник: 1680205 К7С17 ТУ 37.006.084-90; 1680205 А1К7.Р6G6/L19 ТУ 37.006.084-90
8.	РСМ-10.27.01.101	Корпус подшипника	Case of the bearing	1	
9.	РСМ-10.27.01.340	Опора	Support	2	
10.	54-61966А	Ось	Axle	1	
11.	3518060-18920Б	Ось с подшипником	Axle from bearing	1	
12.	3518050-14034	Крышка	Cover	1	
13.	3518050-11040	Крышка	Cover	1	Доп. замена на РСМ-10.08.01.520
14.		Болт М8-6gх20.88.35.019 ГОСТ 7798-70	Bolt M8-6gx20.88.35.019 ГОСТ 7798-70	32	
15.		Шайба 8Т 65 Г019 ГОСТ 6402-70	Washer 8Т 65 Г019 ГОСТ 6402-70	32	
16.	3518050-16476	Фиксатор	Clamper	15	Доп. замена на РСМ-10.08.01.647À
17.	РСМ-10.08.01.107А	Втулка	Bush	1	
18.	3518050-10081	Втулка	Bush	1	
19.	3518050-16810	Втулка	Bush	15	
20.	60144	Шпонка	Key	4	
21.		Болт М12-1,25gх70.88.35.019 ГОСТ 7798-70	Bolt M12-1,25gx70.88.35.019 ГОСТ 7798-70	4	
22.	54-51512	Подвеска	Suspender	2	

081.27.04.000/-01/-02/-03 **Шнек Screw** **Рисунок Picture 9**

Поз. Ref.	Обозначение Designation	Наименование	Description	Кол. Quant.	Примечание Annotation
23.	081.27.00.602				Для жатки:
	081.27.00.602-01	Ось	Axle	1	5м
	081.27.00.602-02			1	6м
	081.27.00.602-03			1	7м
				1	9м
24.	3518050-18217	Труба	Pipe	1	
25.	10.08.01.025А	Глазок	Eye	11	
26.	3518050-11070	Обойма	Holder	11	Доп. замена на 3518050-11070-01
27.	3518050-16037	Палец	Finger	15	Доп. замена на РСМ-10.08.01.612
28.		Гайка М12х1,25-6Н.6.019 ГОСТ 5915-70	Nut M12x1,25-6H.6.019 ГОСТ 5915-70	8	
29.		Труба шнека	Pipe of a feed screw		Для жатки:
	081.27.04.040			1	5м
	-01			1	6м
	-02			1	7м
	-03			1	9м
30.	РСМ-10.27.01.750	Труба пальчикового механизма	Pipe of the finger-type mechanism	1	
31.	081.27.04.060	Ось с подшипником	Axle from bearing		Для жатки:
	-01				5м
	-02				6м
	-03				7м
					9м
32.	081.27.04.010	Шнек	Screw		Для жатки:
	-01			1	5м
	-02			1	6м
	-03			1	7м
				1	9м

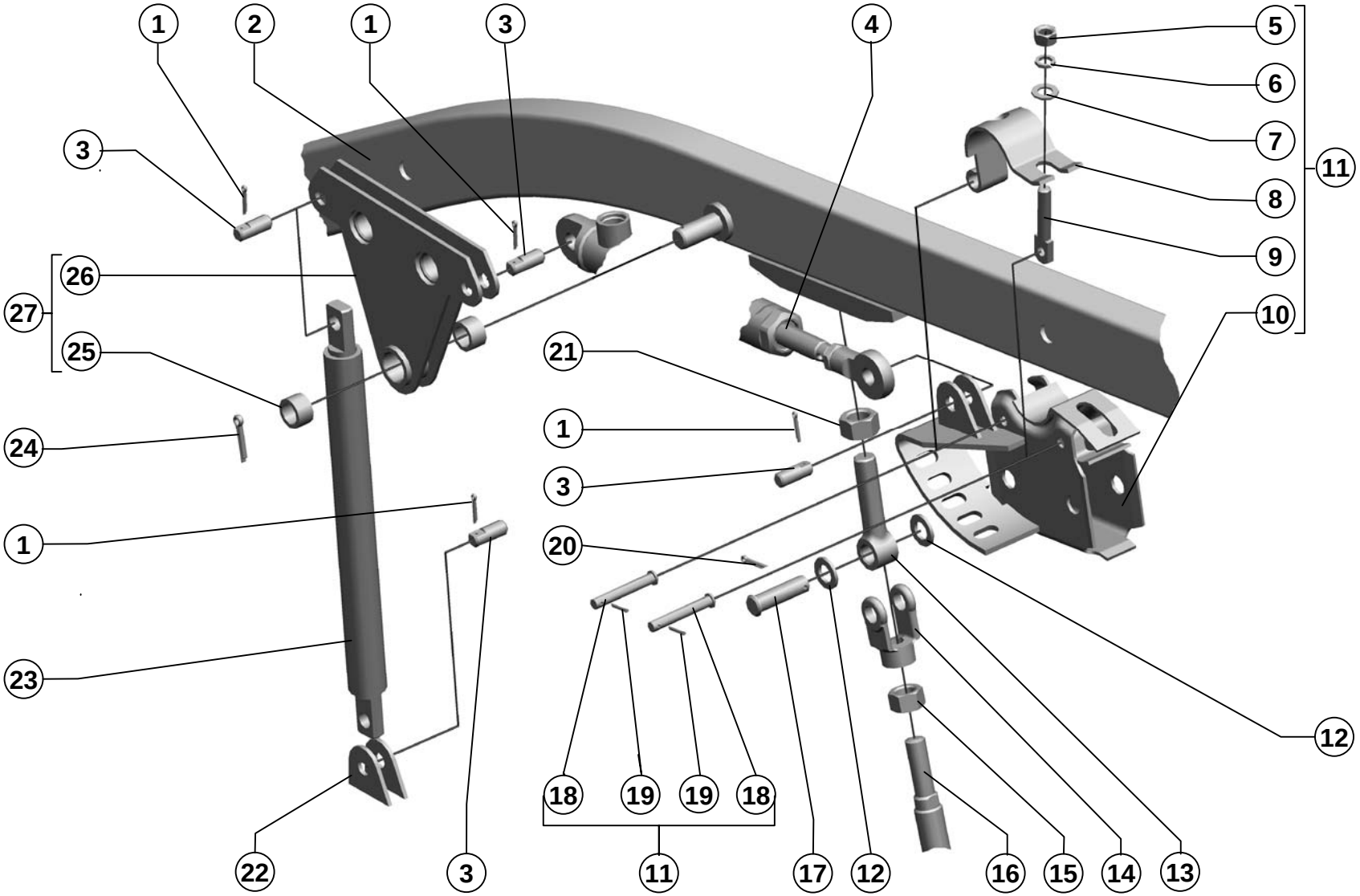

Поддержка мотовила

Рисунок Picture 10

Поз. Ref.	Обозначение Designation	Наименование	Description	Кол. Quant.	Примечание Annotation
1.		Шплинт 3,2х20.019 ГОСТ 397-79	Split pin 3,2x20.019 ГОСТ 397-79	4	
2.	081.27.00.010-01	Поддержка	Support	1	
3.	081.27.00.625	Палец	Pin	4	
4.		Гидроцилиндр специальный ГЦС 32.180.16.000А ТУ 23.2.1236-82	Hydraulic ГЦС 32.180.16.000А ТУ 3.2.1236-82	1	
5.		Гайка М12-6Н.6.019 ГОСТ5915-70	Nut M12-6H.6.019 ГОСТ5915-70	1	
6.		Шайба 12Т.65Г.019 ГОСТ 6402-70	Washer 12T.65Г.019 ГОСТ 6402-70	1	
7.		Шайба С.12х2.01.019 ГОСТ 11371-78	Washer C.12x2.01.019 ГОСТ 11371-78	1	
8.	3518050-14173	Хомут верхний	Yoke of top	1	
9.	РСМ-10.27.01.604	Винт	Screw	1	
10.	087.27.00.360	Ползун левый	Slider left	1	
11.	087.27.00.350	Ползун	Slider	1	
12.		Шайба С.16.01.019 ГОСТ 11371-78	Washer C.16.01.019 ГОСТ 11371-78	4	
13.	081.27.00.618	Болт	Bolt	1	
14.	3518090-96001А	Вилка	Fork	1	
15.		Гайка М18Х1,5-6Н.6.019 ГОСТ 5915-70	Nut M18X1,5-6H.6.019 ГОСТ 5915-70	1	
16.	РСМ-10.27.15.140	Гидроцилиндр	Hydraulic cylinder	1	
17.		Ось 6-16 b12x55.35.Ц9.хр ГОСТ 9650-80	Axle 6-16 b12x55.35.Ц9.хр ГОСТ 9650-80	2	
18.		Ось 6-10 b12x65.35.Ц9.хр ГОСТ 9650-80	Axle 6-10 b12x65.35.Ц9.хр ГОСТ 9650-80	2	
19.		Шплинт 2,5х16.019. ГОСТ 397-79	Split pin 2,5x16.019. ГОСТ 397-79	2	
20.		Шплинт 4Х25.019. ГОСТ 397-79	Split pin 4X25.019. ГОСТ 397-79	2	
21.		Гайка М20Х1,5-6Н.6.019 ГОСТ 5915-70	Nut M20X1,5-6H.6.019 ГОСТ 5915-70	1	
22.	081.27.01.000	Корпус	Housing	1	
23.	081.27.00.170	Тяга	Draft	1	
24.		Шплинт 5х32.019 ГОСТ 397-79	Split pin 5x32.019 ГОСТ 397-79	1	
25.	РСМ-10.04.40.037	Втулка	Bushing	2	
26.	081.27.00.180	Рычаг	Lever	1	
27.	081.27.00.160	Рычаг	Lever	2	

Поддержка мотовила

Рисунок Picture 10

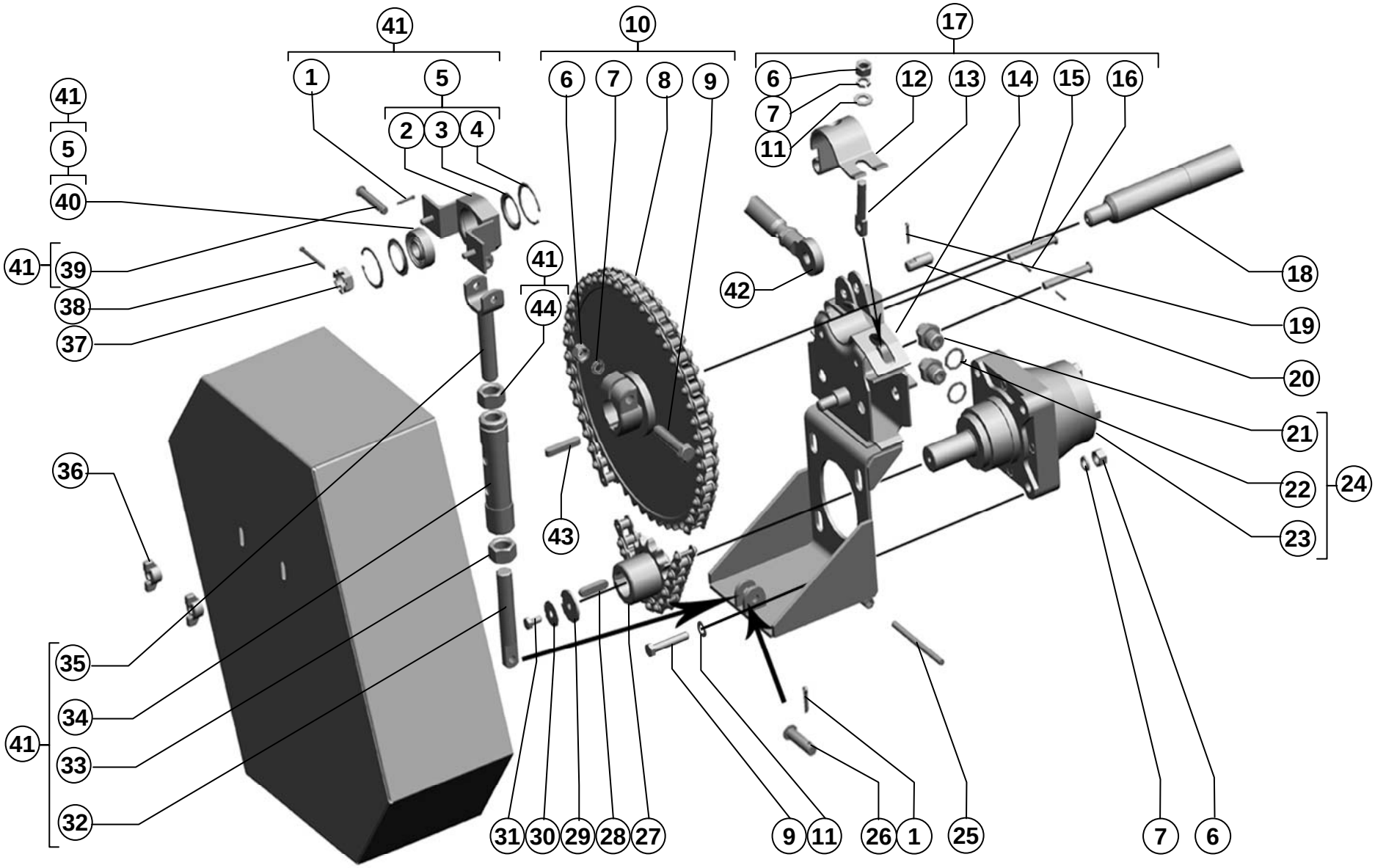

Растяжка. Ползун. Звездочка Bracing wire. Slider. Sprocket

Рисунок Picture 11

Поз. Ref.	Обозначение Designation	Наименование	Description	Кол. Quant.	Примечание Annotation
1.		Шплинт 3,2х16.019 ГОСТ 397-79	Cotter 3,2x16.019 ГОСТ 397-79	2	
2.	3518050-10410А	Опора штанги	Support of a bar	1	
3.	54-43498	Шайба	Washer	2	
4.		Кольцо С47 ГОСТ 13943-86	Ring C47 ГОСТ 13943-86	2	
5.	3518050-10350	Опора	Support	1	
6.		Гайка М12-6Н.6.019 ГОСТ 5915-70	Nut M12-6H.6.019 ГОСТ 5915-70	6	
7.		Шайба 12Т 65Г 019 ГОСТ 6402-70	Washer 12T 65Г 019 ГОСТ 6402-70	6	
8.	081.27.00.340	Звездочка	Sprocket	1	
9.		Болт М12-6gх65.88.35.019 ГОСТ 7798-70	Bolt M12-6gx65.88.35.019 ГОСТ 7798-70	2	
10.	081.27.00.230	Звездочка	Sprocket	1	
11.		Шайба С.12х2.01.019 ГОСТ 11371-78	Washer C.12x2.01.019 ГОСТ 11371-78	5	
12.	3518050-14173	Хомут верхний	Yoke toh	1	
13.	РСМ-10.27.01.604	Винт	Screw	1	
14.	081.27.00.380	Ползун	Slider	1	
15.		Ось 6-10b12х65.35.Ц9.хр ГОСТ 9650-80	Ось 6-10b12x65.35.Ц9.хр ГОСТ 9650-80	2	
16.		Шплинт 2,5х16.019 ГОСТ 397-79	Cotter 2,5x16.019 ГОСТ 397-79	2	
17.	081.27.00.370	Ползун	Slider	1	
18.	081.27.03.000	Мотовило	Reel	1	
19.		Шплинт 3,2х20.019 ГОСТ 397-79	Cotter 3,2x20.019 ГОСТ 397-79	1	
20.	081.27.00.625	Палец	Pin	1	
21.	101.09.13.601	Штуцер ввертной	Fitting nipple	2	
22.	РСМ-10.09.12.001	Прокладка	Gasket	2	
23.		Гидромотор планетарный RW 80 СВМ ТУ 01-006	Hydraulic motor RW 80 СВМ ТУ 01-006	1	
24.	081.27.09.010	Гидромотор	Hydraulic motor	1	
25.	081.27.00.624	Ось	Ось	1	
26.		Ось 6-10b12х36.35.Ц9.хр ГОСТ 9650-80	Ось 6-10b12x36.35.Ц9.хр ГОСТ 9650-80	1	
27.	081.27.00.664	Звездочка	Sprocket	1	Доп. замена на 081.27.00.660

Растяжка. Ползун. Звездочка **Bracing wire. Slide. Sprocket**

Рисунок Picture 11

Поз. Ref.	Обозначение Designation	Наименование	Description	Кол. Quant.	Примечание Annotation
28.		Шпонка 10x8x40 ГОСТ 23360-78	Key 10x8x40 ГОСТ 23360-78	1	
29.	101.03.00.406	Шайба	Washer	1	
30.	101.03.00.405	Шайба	Washer	1	
31.		Болт M8-6g16.88.35.019 ГОСТ 7798-70	Bolt M8-6g16.88.35.019 ГОСТ 7798-70	1	
32.	081.27.00.604	Штанга	Bar	1	
33.		Гайка M20-6H.6.019 ГОСТ5915-70	Nut M20-6H.6.019 ГОСТ5915-70	1	
34.	081.27.00.490	Штанга	Bar	1	
35.	3518050-10390	Шарнир	Hinge	1	
36.	54-2-157-01	Гайка специальная	Nut special	2	
37.		Гайка M20x1,5-6H.04.35.019 ГОСТ 5935-73	Nut M20x1,5-6H.04.35.019 ГОСТ 5935-73	1	
38.		Шплинт 4x45.019 ГОСТ 397-79	Cotter 4x45.019 ГОСТ 397-79	1	
39.		Ось 6-10 b12x55.35.Ц9.хр ГОСТ 9650-80	Ось 6-10 b12x55.35.Ц9.хр ГОСТ 9650-80	1	
40.		Подшипник 180204АС17 ГОСТ 8882-75	Bearing 180204АС17 ГОСТ 8882-75	1	
41.	081.27.00.480	Растяжка	Bracing wire	1	
42.	081.27.09.020	Гидроцилиндр	Hydrocylinder	1	
43.		Шпонка 10x8x50 ГОСТ 23360-78	Key 10x8x50 ГОСТ 23360-78	1	
44.		Гайка M20LH-6H.6.019 ГОСТ 5915-70	Nut M20LH-6H.6.019 ГОСТ 5915-70	1	

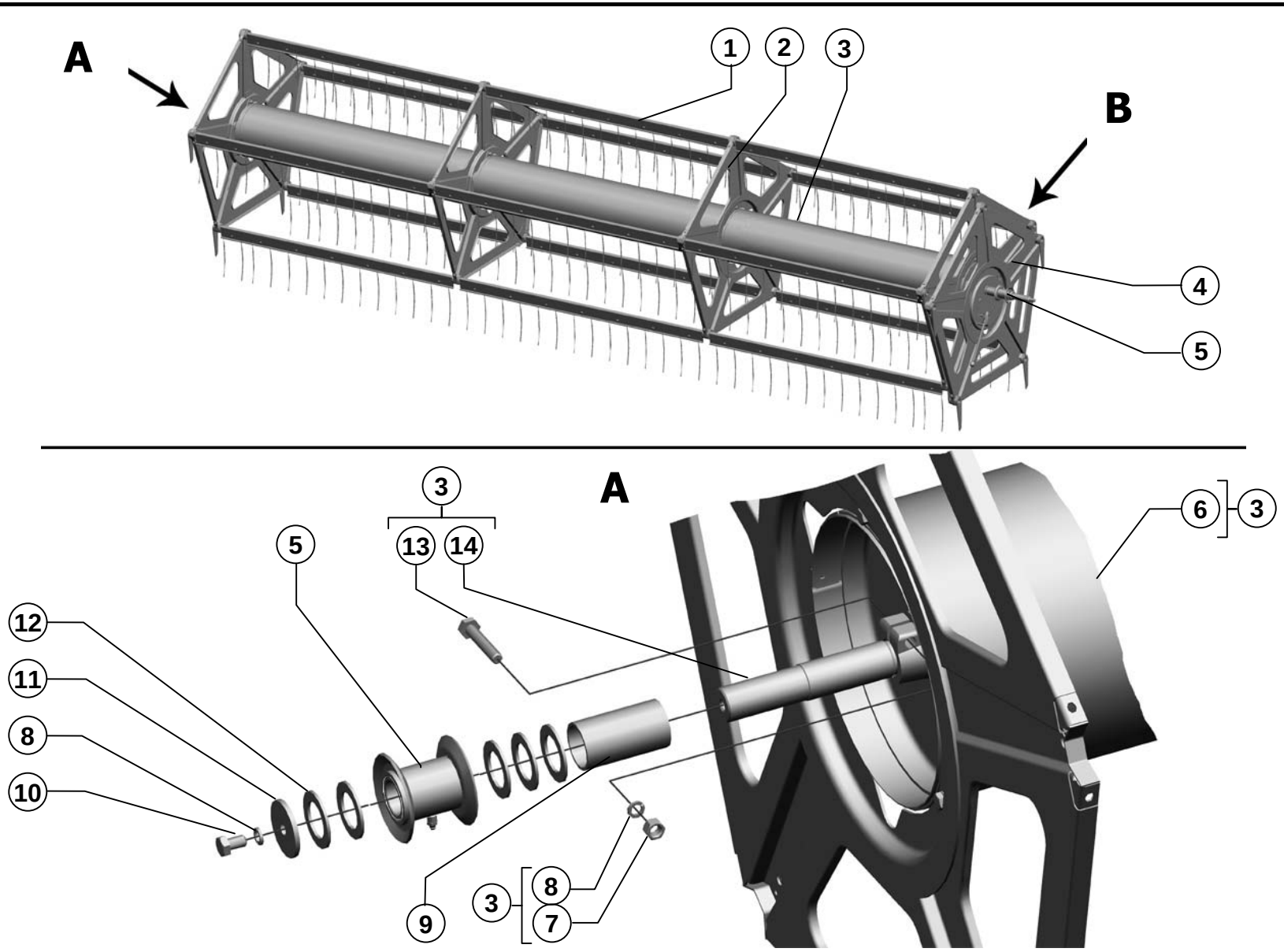

34	081.27.03.000	Мотовило Reel	Рисунок Picture 12

Поз. Ref.	Обозначение Designation	Наименование	Description	Кол. Quant.	Примечание Annotation
1.					Для жатки:
	081.27.03.120			5	5м
	081.27.03.120-01	Граблина	Rake	5	6м
	081.27.03.120-02			5	7м
	081.27.03.120-02			5	9м
2.					Для жатки:
				4	5м
	081.27.03.510	Крестовина	Cross member	4	6м
				5	7м
				6	9м
3.					Для жатки:
	081.27.03.500		Tube of reel	1	5м
	081.27.03.500-01	Труба мотовила		1	6м
	081.27.03.500-02			1	7м
	081.27.03.500-03			1	9м
4.	081.27.03.410-01	Экцентрик	Ektsentrik	1	
5.	3518050-11360	Подшипник	Bearing	2	
6.					Для жатки:
	081.27.03.610		Tube of reel	1	5м
	081.27.03.610-01	Труба мотовила		1	6м
	081.27.03.610-02			1	7м
	081.27.03.610-03			1	9м
7.		Гайка М12х1,25-6Н.6.019 ГОСТ 5915-70	Nut M12x1,25-6H.6.019 ГОСТ 5915-70	2	
8.		Шайба 12Т 65Г 019 ГОСТ 6402-70	Washer 12T 65Г 019 ГОСТ 6402-70	3	
9.					Для жатки:
				1	5м
	081.27.03.002	Кожух	Housing	1	6м
				1	7м
				2	9м
10.		Болт М12-6gх20.88.35.019 ГОСТ 7798-70	Bolt M12-6gx20.88.35.019 ГОСТ 7798-70	1	
11.	PCM-100.05.03.413	Шайба	Washer	1	
12.		Шайба С 36х3.01.019 ГОСТ 10450-78	Washer C 36x3.01.019 ГОСТ 10450-78	10	
13.		Болт М12х1,25-6gх65.88.35 ГОСТ 7798-70	Bolt M12x1,25-6gx65.88.35 ГОСТ 7798-70	2	

081.27.03.000 **Мотовило Reel** **Рисунок 12 Picture 13**

Поз. Ref.	Обозначение Designation	Наименование	Description	Кол. Quant.	Примечание Annotation
14.					Для жатки:
	081.27.03.613-01	Цапфа	Trunnion	1	5м
				1	6м
				1	7м
	081.27.03.613			1	9м
15.					Для жатки:
		Гайка шестигранная SO 7042-M8-5	Nut hexahedral SO 7042-M8-5	21	5м
				25	6м
				30	7м
				39	9м
16.					Для жатки:
		Шайба С 8.01.019 ГОСТ 6558-78	С 8.01.019 ГОСТ 6558-78	42	5м
				50	6м
				60	7м
				78	9м
17.					Для жатки:
	081.27.03.634	Граблина	Rake	21	5м
				25	6м
				30	7м
				39	9м
18.					Для жатки:
		Шайба С.10х1,4.01.019 ГОСТ11371-78	Washer С.10х1,4.01.019 ГОСТ11371-78	24	5м
				24	6м
				30	7м
				36	9м
19.					Для жатки:
		Болт М10-6gх30.88.35.019 ГОСТ 7798-70	Bolt М10-6gх30.88.35.019 ГОСТ 7798-70	12	5м
				12	6м
				15	7м
				18	9м
20.					Для жатки:
	081.27.03.001	Полуподшипник	Half-bearing	50	5м
				50	6м
				60	7м
				80	9м
21.					Для жатки:
	081.27.03.502	Скоба	Clamp	25	5м
				25	6м
				30	7м
				40	9м

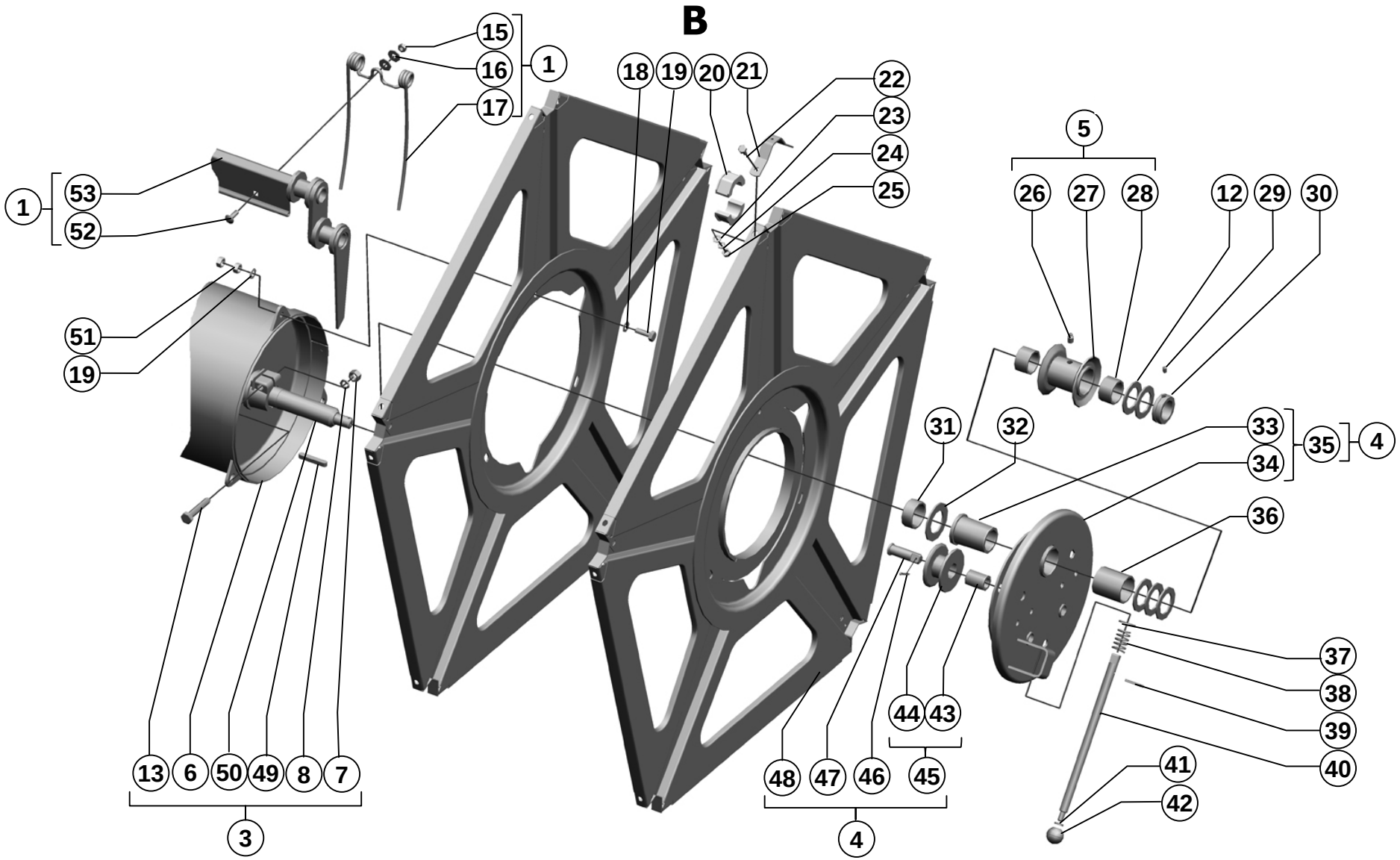

37	081.27.03.000	Мотовило Reel	Рисунок Picture 13

Поз. Ref.	Обозначение Designation	Наименование	Description	Кол. Quant.	Примечание Annotation
22.					Для жатки:
				50	5м
		Болт М8-6gх16.88.35.019 ГОСТ 7798-70	Bolt M8-6gx16.88.35.019 ГОСТ 7798-70	50	6м
				60	7м
				80	9м
23.					Для жатки:
				50	5м
		Шайба С.8х1,4.01.019 ГОСТ 11371-78	Washer C.8x1,4.01.019 ГОСТ 11371-78	50	6м
				60	7м
				80	9м
24.					Для жатки:
				50	5м
		Шайба 8Т 65Г 019 ГОСТ 6402-70	Washer 8Т 65Г 019 ГОСТ 6402-70	50	6м
				60	7м
				80	9м
25.					Для жатки:
				50	5м
		Гайка М8-6Н.6.019 ГОСТ 5915-70	Nut M8-6H.6.019 ГОСТ 5915-70	50	6м
				60	7м
				80	9м
26.		Маслёнка 1.3.Ц6.хр ГОСТ 19853-74	Lubricator 1.3.Ц6.хр ГОСТ 19853-74	1	
27.	3518050-11370	Корпус	Housing	1	
28.	3518050-10015	Втулка	Bush	2	
29.		Винт В.М8-6gх12.22Н.019 ГОСТ 1476-93	Screw B.M8-6gx12.22H.019 ГОСТ 1476-93	1	
30.	3518050-16564А	Кольцо установочное	Ring adjusting	1	
31.					Для жатки:
				1	5м
	РСМ-10.05.08.007	Втулка	Bush	1	6м
				1	7м
				2	9м
32.					Для жатки:
				1	5м
	РСМ-100.66.00.431	Шайба	Washer	1	6м
				1	7м
				2	9м
33.	3518050-10085	Втулка	Bush	1	
34.	081.27.00.540-01	Поводок	Driving bracket	1	
35.	081.27.03.430-01	Механизм регулировки	The mechanism of adjustment	1	

Поз. Ref.	Обозначение Designation	Наименование	Description	Кол. Quant.	Примечание Annotation
36.					Для жатки:
				1	5м
	081.27.03.002	Кожух	Cover	1	6м
				1	7м
				2	9м
37.					Для жатки:
				1	6м
		Шайба С.16.01.019 ГОСТ11371-78	Washer С.16.01.019 ГОСТ11371-78	1	7м
				1	9м
				2	
38.					Для жатки:
				1	5м
	54-62347	Пружина	Spring	1	6м
				1	7м
				2	9м
39.					Для жатки:
				1	5м
		Шплинт 4х25.019 ГОСТ 397-79	Cotter 4х25.019 ГОСТ 397-79	1	6м
				1	7м
				2	9м
40.					Для жатки:
				1	5м
	081.27.03.601	Рычаг	Lever	1	6м
				1	7м
				2	9м
41.					Для жатки:
				1	5м
		Шайба 10Т 65Г 019 ГОСТ 6402-70	Washer 10Т 65Г 019 ГОСТ 6402-70	1	6м
				1	7м
				2	9м
42.					Для жатки:
				1	5м
	Н.067.044	Ручка	Handle	1	6м
				1	7м
				2	9м
43.	3518050-10066	Втулка	Bush	1	
44.	3518050-16411А	Ролик	Roller	1	
45.	3518050-11590	Ролик	Roller	3	
46.		Шплинт 3,2х25.019 ГОСТ 397-79	Cotter 3,2х25.019 ГОСТ 397-79	3	

081.27.03.000 **Мотовило Reel** **Рисунок 12 Picture 13**

Поз. Ref.	Обозначение Designation	Наименование	Description	Кол. Quant.	Примечание Annotation
47.	3518050-16402A	Ось	Axle	3	
48.	081.27.03.510-01	Крестовина	Cross member	1	
49.		Шпонка 10x8x56 ГОСТ 23360-78	Key 10x8x56 ГОСТ 23360-78	1	
50.	081.27.03.612-01	Цапфа	Trunnion	1	
51.			Nut M10-6H.6.019 ГОСТ 5915-70		Для жатки:
				24	5м
		Гайка M10-6H.6.019 ГОСТ 5915-70		24	6м
				30	7м
				36	9м
52.			Bolt M8x25.46.019 ГОСТ 7802-81		Для жатки:
				21	5м
		Болт M8x25.46.019 ГОСТ 7802-81		25	6м
				30	7м
				39	9м
53.			Rake		Для жатки:
	081.27.03.170			1	5м
	081.27.03.180	Граблина		1	6м
	081.27.03.190			1	7м
	081.27.03.200			1	9м

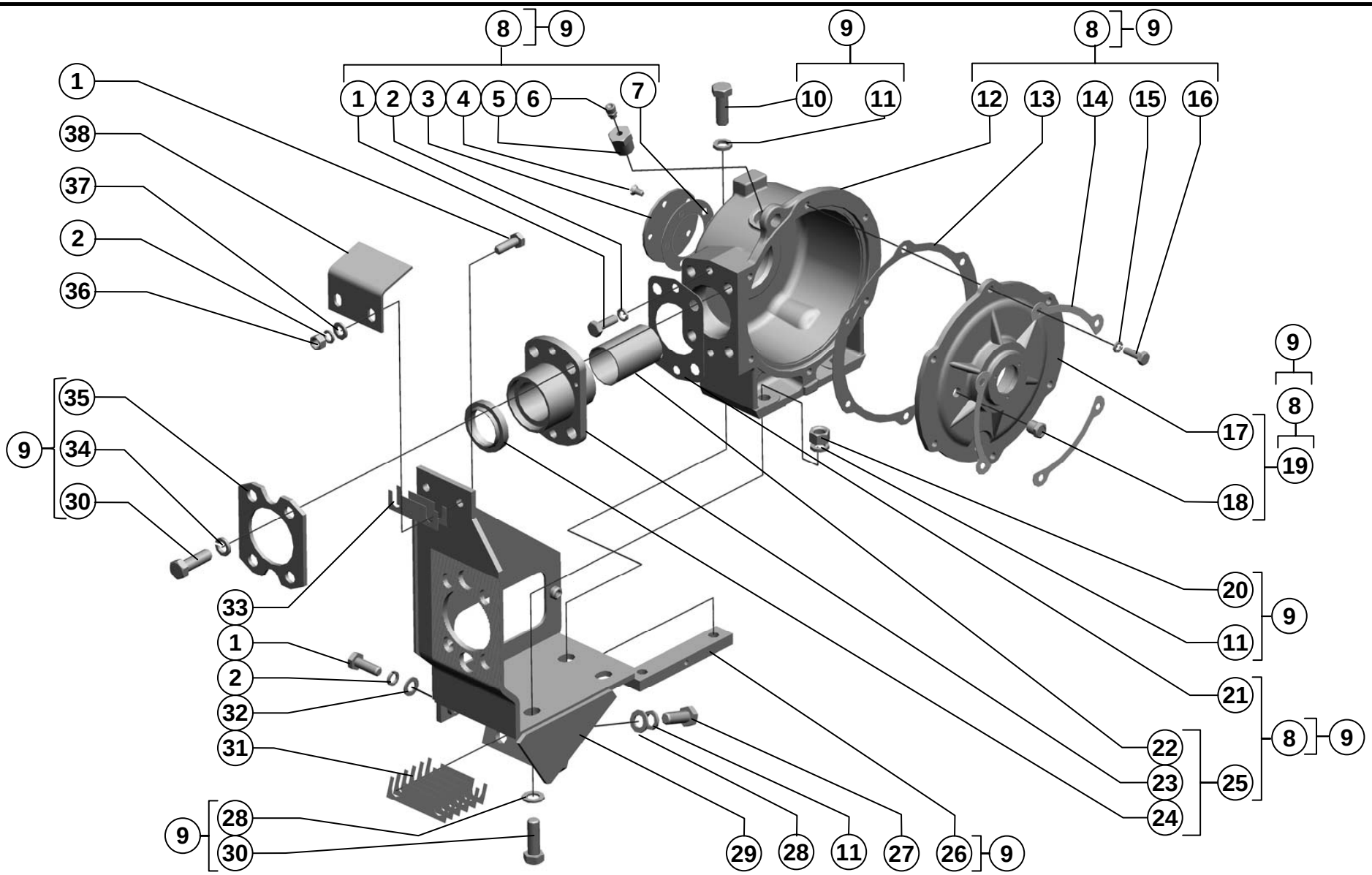

Механизм качающейся шайбы The mechanism of a shaking washer

Рисунок Picture 14

Поз. Ref.	Обозначение Designation	Наименование	Description	Кол. Quant.	Примечание Annotation
1.		Болт М12-6gx35.88.35.019 ГОСТ 7798-70	Bolt M12-6gx35.88.35.019 ГОСТ 7798-70	3	
2.		Шайба 12Т 65Г 019 ГОСТ 6402-70	Washer 12Т 65Г 019 ГОСТ 6402-70	5	
3.	3518050-14952	Крышка	Cover	1	
4.		Винт В.М8-6gx16.48.019 ГОСТ17475-80	Screw В.М8-6gx16.48.019 ГОСТ17475-80	5	
5.	3518050-16436	Корпус сапуна	Case of breather	1	
6.	34-4-1-17А	Сапун	Breather	1	
7.	3518050-10073	Прокладка	Gasket	1	
8.	3518050-124450-02	Механизм качающейся шайбы	The mechanism of a shaking washer	1	Доп. замена на 3518050-121450-03
9.	081.27.00.060	Механизм качающейся шайбы	The mechanism of a shaking washer	1	Для жатки с редуктором МКШ
10.		Болт М16-6gx45.88.35.019 ГОСТ 7798-70	Bolt M16-6gx45.88.35.019 ГОСТ 7798-70	2	
11.		Шайба 16Т 65Г 019 ГОСТ6402-70	Washer 16Т 65Г 019 ГОСТ6402-70	8	
12.	3518050-12052А	Корпус	Body	1	
13.	3518050-10074	Прокладка	Gasket	1	
14.	РСМ-8.27.01.407	Шайба стопорная	Washer lock	3	
15.		Шайба 10Т 65Г 019 ГОСТ 6402-70	Washer 10Т 65Г 019 ГОСТ 6402-70	6	
16.		Болт М10-6gx30.88.35.019 ГОСТ 7798-70	Bolt M10-6gx30.88.35.019 ГОСТ 7798-70	6	
17.	3518050-11062А	Крышка	Cover	1	
18.		Пробка КГ3/8".А12.019 ТУ 23.1.506-91	Cork КГ3/8".А12.019 ТУ 23.1.506-91	2	
19.	3518050-121480	Крышка	Cover	1	
20.		Гайка М16-6Н.6.019 ГОСТ 5915-70	Nut М16-6Н.6.019 ГОСТ 5915-70	2	
21.	3518050-10122	Прокладка	Gasket	1	
22.	3518050-15325	Подшипник	Bearing	1	
23.	3518050-16589	Опора	Support	1	
24.		Манжета II.2-50x70-1 ГОСТ 8752-79/ОСТ 38.05146-78	Cuff II.2-50x70-1 ГОСТ 8752-79/ОСТ 38.05146-78	1	
25.	3518050-121460	Опора с подшипником	Support from bearing	1	
26.	3518050-15233	Планка	Strap	1	
27.		Болт М16-6gx40.88.35.019 ГОСТ 7798-70	Bolt M16-6gx40.88.35.019 ГОСТ 7798-70	2	
28.		Шайба С.16.01.019 ГОСТ 11371-78	Washer С.16.01.019 ГОСТ 11371-78	2	

Механизм качающейся шайбы **The mechanism of a shaking washer**

Рисунок 14
Picture 15

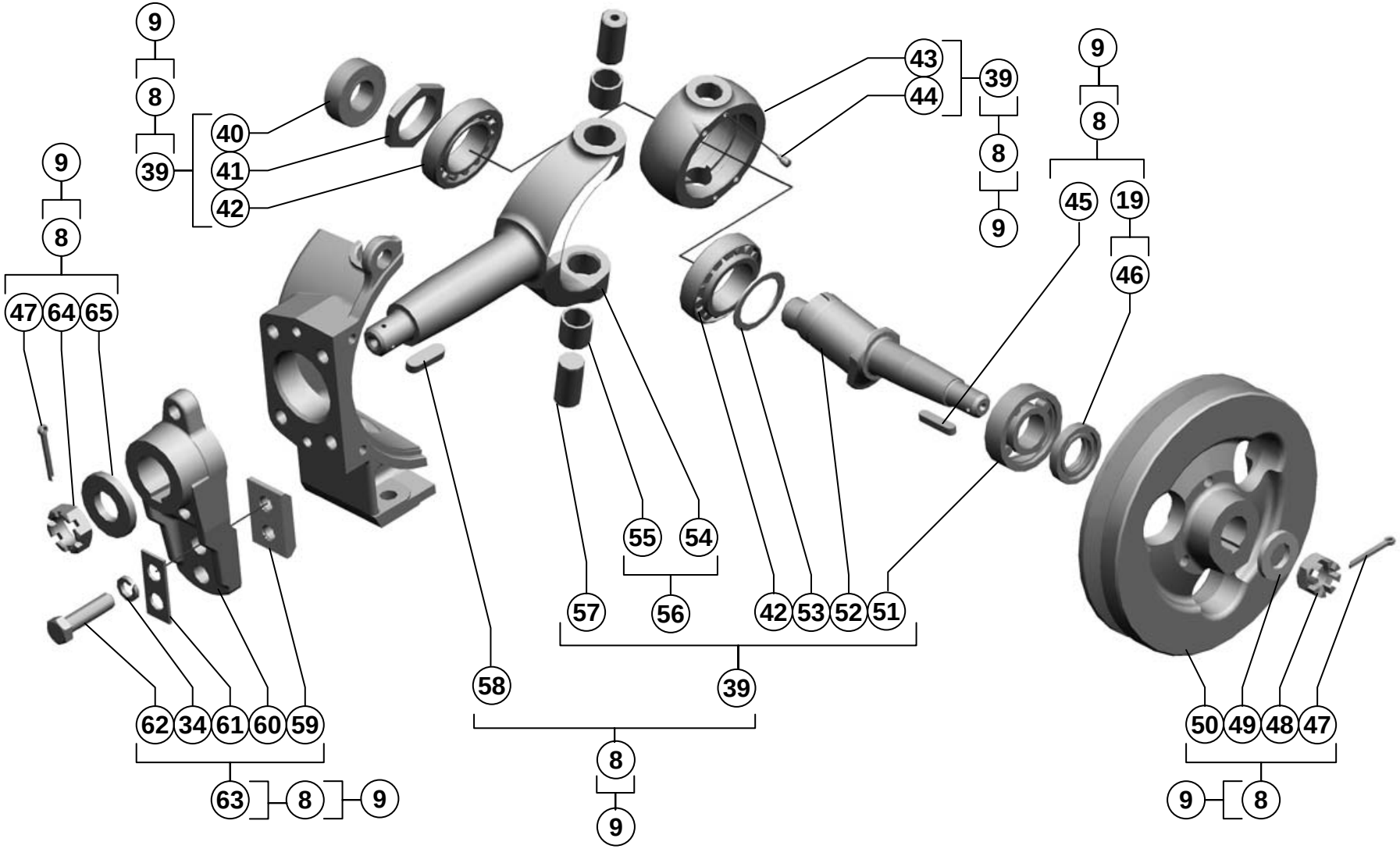

43		Механизм качающейся шайбы The mechanism of a shaking washer	Рисунок Picture 15

Поз. Ref.	Обозначение Designation	Наименование	Description	Кол. Quant.	Примечание Annotation
29.	081.27.00.630	Плита	Plate	1	
30.		Болт М16-6gx50.88.35.019 ГОСТ 7798-70	Bolt M16-6gx50.88.35.019 ГОСТ 7798-70	6	
31.	081.27.00.417	Прокладка	Gasket	6	
32.		Шайба С.12х2.01.019 ГОСТ 11371-78	Washer C.12x2.01.019 ГОСТ 11371-78	1	
33.	081.27.00.417-01	Прокладка	Gasket	2	
34.		Шайба 16Т 65Г 019 ГОСТ 6402-70	Washer 16T 65Г 019 ГОСТ 6402-70	8	
35.	3518050-141144А	Фланец опорный	Flange basic	1	
36.		Гайка М12-6Н.6.019 ГОСТ 5915-70	Nut M12-6H.6.019 ГОСТ 5915-70	2	
37.		Шайба С.12х3.01.019 ГОСТ 11371-78	Washer C.12x3.01.019 ГОСТ 11371-78	2	
38.	081.27.01.000	Корпус	Body		
39.	3518050-121470	Вал с вилкой	Shaft from plug	1	
40.		Подшипник 102506М нестандартный	Bearing 102506M	1	
41.	3518050-16459	Гайка	Nut	1	
42.		Подшипник 7510А ГОСТ 27365-87	Bearing 7510A ГОСТ 27365-87	2	
43.	3518050-16458	Шайба качающаяся	Washer	1	
44.		Винт А.М8-6gx14.45Н.05 ГОСТ 1478	Nut A.M8-6gx14.45H.05 ГОСТ 1478	2	
45.		Шпонка 10х8х45 ГОСТ 23360-78	Key 10x8x45 ГОСТ 23360-78	1	
46.		Манжета II.2-35х58-1 ГОСТ 8752-79/ ОСТ 38.05146-78	Cuff II.2-35x58-1 ГОСТ 8752-79/OCT 38.05146-78	1	
47.		Шплинт 5х45.019 ГОСТ 397-79	Cotter 5x45.019 ГОСТ 397-79	2	
48.	Н.130.04.602	Гайка	Nut	1	
49.	3518050-14949	Шайба специальная	Washer	1	
50.	3518050-11075А	Шкив	Pulley	1	
51.		Подшипник 102307М ГОСТ 8328-75	Bearing 102307M ГОСТ 8328-75	1	
52.	3518050-16452	Вал	Shaft	1	
53.	3518050-141037	Шайба	Washer	1	
54.	3518050-16623	Вилка	Fork	1	
55.	3518050-15324	Подшипник	Bearing	2	
56.	3518050-121490	Вилка с подшипниками	Plug from bearing	1	

Механизм качающейся шайбы The mechanism of a shaking washer

Рисунок 14
Picture 15

Поз. Ref.	Обозначение Designation	Наименование	Description	Кол. Quant.	Примечание Annotation
57.	3518050-16591	Цапфа	Trunnion	2	
58.		Шпонка 14x9x45 ГОСТ 23360-78	Key 14x9x45 ГОСТ 23360-78	1	
59.	3518050-141057	Пластина зубчатая	Plate gear	1	
60.	3518050-16612	Рычаг	Lever	1	
61.	3518050-15295	Пластина	Plate	1	
62.		Болт М16x1,5-6gx60.88.35.019 ГОСТ 7798-70	Bolt M16x1,5-6gx60.88.35.019 ГОСТ 7798-70	2	
63.	3518050-121660-01	Рычаг	Lever	1	
64.		Гайка М30x2-6Н.04.35.019 ГОСТ 5935-73	Nut M30x2-6H.04.35.019 ГОСТ 5935-73	1	
65.	3518050-141208	Шайба специальная	Washer	1	

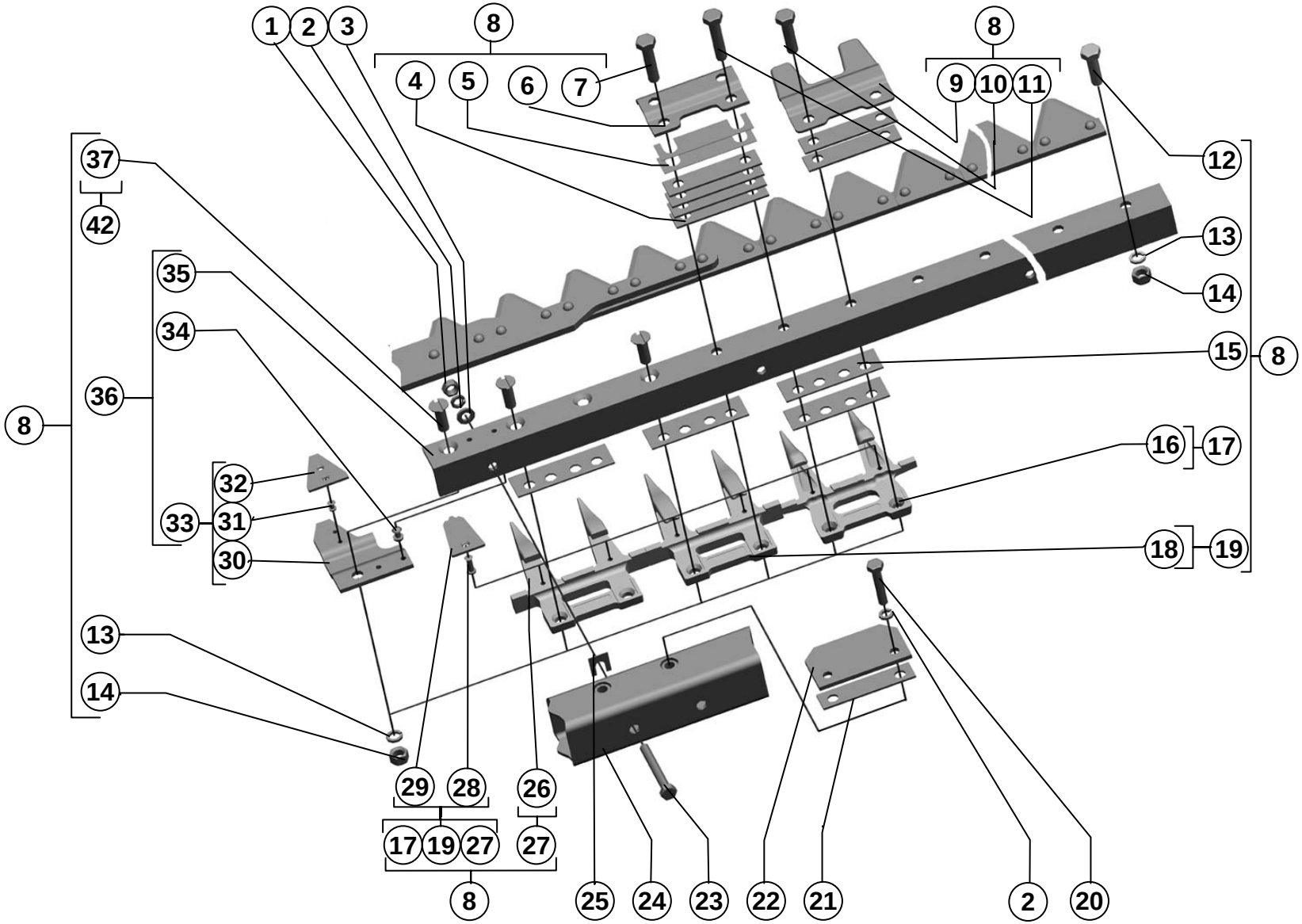

46	081.27.05.000/-01/-02/-03	Аппарат режущий (с редуктором МКШ) Device cutting	Рисунок Picture 16

Поз. Ref.	Обозначение Designation	Наименование	Description	Кол. Quant.	Примечание Annotation
1.		Гайка М10-6Н.6.019 ГОСТ 5915-70	Nut M10-6H.6.019 ГОСТ 5915-70	17	
2.		Шайба 10Т 65Г 019 ГОСТ 6402-70	Washer 10T 65Г 019 ГОСТ 6402-70	19	
3.		Шайба С10Х3.01.019 ГОСТ 11371-78	Washer C10X3.01.019 ГОСТ 11371-78	17	
4.	081.27.02.503	Прокладка	Gasket		Для жатки:
				62	5м
				74	6м
				88	7м
				114	9м
5.	РСМ-10.27.01.403	Прокладка	Gasket		Для жатки:
				29	5м
				35	6м
				42	7м
				55	9м
					Доп. замена на Р230.00.002
6.	3518050-14753	Прижим	Hold-down	1	
7.		Болт М12-6gх50.88.35.019 ГОСТ 7798-70	Bolt M12-6gx50.88.35.019 ГОСТ 7798-70	1	
8.		Аппарат режущий	Device cutting		Для жатки:
	081.27.05.000			1	5м
	081.27.05.000-01			1	6м
	081.27.05.000-02			1	7м
	081.27.05.000-03			1	9м
9.	081.27.02.402	Противорез	Countercutter		Для жатки:
				29	5м
				35	6м
				42	7м
				55	9м
					Доп. замена на 081.27.02.403
10.		Болт М12-6gх45.88.35.019 ГОСТ 7798-70	Bolt M12-6gx45.88.35.019 ГОСТ 7798-70		Для жатки:
				58	5м
				74	6м
				84	7м
				110	9м
11.		Болт М12-6gх55.88.35.019 ГОСТ 7798-70	Bolt M12-6gx55.88.35.019 ГОСТ 7798-70	1	
12.		Болт М12-6gх40.88.35.019 ГОСТ 7798-70	Bolt M12-6gx40.88.35.019 ГОСТ 7798-70	1	

081.27.05.000/-01/-02/-03

Аппарат режущий (с редуктором МКШ) Device cutting

Рисунок 16
Picture 17

Поз. Ref.	Обозначение Designation	Наименование	Description	Кол. Quant.	Примечание Annotation
13.		Шайба 12Т 65Г 019 ГОСТ 6402-70	Washer 12Т 65Г 019 ГОСТ 6402-70		Для жатки:
				65	5м
				77	6м
				91	7м
				117	9м
14.		Гайка М12-6Н.6.019 ГОСТ 5915-70	Nut М12-6Н.6.019 ГОСТ 5915-70		Для жатки:
				65	5м
				77	6м
				91	7м
				117	9м
15.	081.27.02.502	Пластина трения	Plate of friction		Для жатки:
				62	5м
				74	6м
				88	7м
				114	9м
16.	081.27.02.301	Палец двойной	Finger double	1	
17.	081.27.02.040	Палец двойной	Finger double		Для жатки:
				30	5м
				36	6м
				43	7м
				56	9м
18.	Р230.21.001	Палец двойной	Finger double	1	
19.	Р230.21.000	Палец двойной	Finger double	1	
20.		Болт М10-6gх50.88.35.019 ГОСТ 7798-70	Bolt М10-6gх50.88.35.019 ГОСТ 7798-70	2	
21.	081.27.02.503	Прокладка	Gasket		Для жатки:
				64	5м
				74	6м
				88	7м
				114	9м
22.	081.27.00.484	Прижим	Hold-down too	1	
23.		Болт М10-6gх80.88.35.019 ГОСТ 7798-70	Bolt М10-6gх80.88.35.019 ГОСТ 7798-70		Для жатки:
				17	5м
				21	6м
				24	7м
				31	9м

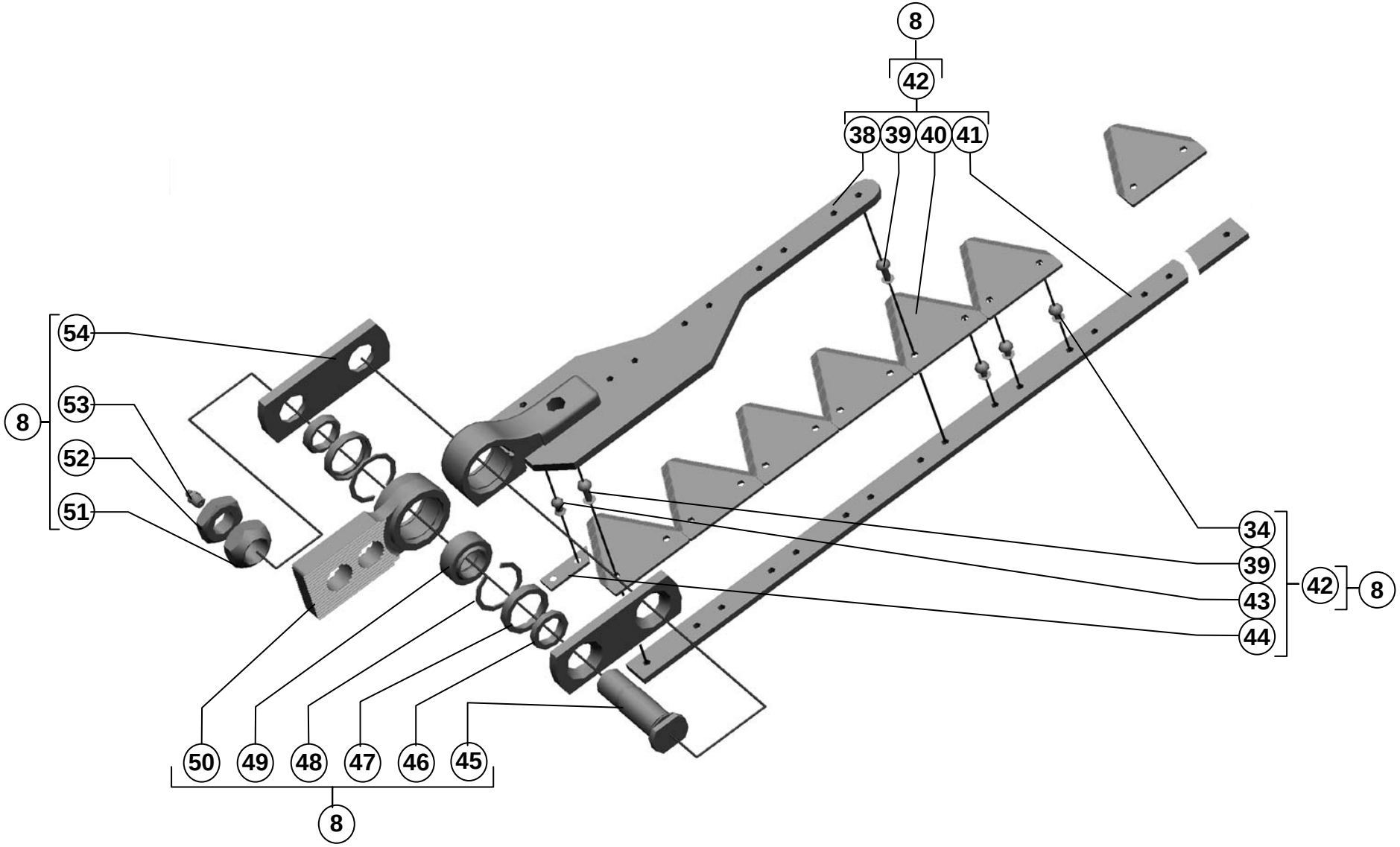

49	081.27.05.000/-01/-02/-03	Аппарат режущий (с редуктором МКШ) Device cutting	Рисунок Picture 17

Поз. Ref.	Обозначение Designation	Наименование	Description	Кол. Quant.	Примечание Annotation
24.	081.27.01.000	Каркас	Thresher	1	
25.	54-44592A	Шайба	Washe	2	
26.	P230.21.001-01	Палец двойной	Finger double	1	
27.	P230.21.000-01	Палец двойной	Finger double	1	
28.	PCM-10.08.01.691	Заклепка	Rivet		Для жатки:
				60	5м
				72	6м
				86	7м
				112	9м
29.	H.066.56	Пластина противорежущая	Plate		Для жатки:
				60	5м
				72	6м
				86	7м
				112	9м
30.	081.27.05.405	Противорез	Countercutter	1	
31.		Заклепка 5x16.01.10кп 016 ГОСТ 10300-80	Rivet 5x16.01.10кп 016 ГОСТ 10300-80	2	
32.	P420.10.001	Пластина	Plate	1	
33.	081.27.05.060	Противорез	Countercutter	1	
34.		Заклепка 6x20.01.10кп 016 ГОСТ10299-80	Rivet 6x20.01.10кп 016 ГОСТ10299-80		Для жатки:
				121	5м
				145	6м
				173	7м
				225	9м
35.		Брус	Bar		Для жатки:
	081.27.02.702			1	5м
	081.27.02.702-01			1	6м
	081.27.02.702-02			1	7м
	081.27.02.702-03			1	9м
36.		Брус	Bar		Для жатки:
	081.27.02.050			1	5м
	081.27.02.050-01			1	6м
	081.27.02.050-02			1	7м
	081.27.02.050-03			1	9м
37.		Винт BM12-6gx35.48.019 ГОСТ 17475-80	Screw BM12-6gx35.48.019 ГОСТ 17475-80	4	
38.	081.27.05.020	Основание	Basement	1	
39.		Заклепка 6x26.01.10кп.016 ГОСТ10299-80	Rivet 6x26.01.10кп.016 ГОСТ10299-80	9	

Поз. Ref.	Обозначение Designation	Наименование	Description	Кол. Quant.	Примечание Annotation
40.	Н.066.14	Сегмент 2Н ГОСТ 158-74	Segment		Для жатки:
				64	5м
				76	6м
				90	7м
				116	9м
41.		Полоса ножевая	Strip bladed		Для жатки:
	081.27.02.501-01			1	5м
	081.27.02.501-02			1	6м
	081.27.02.501-03			1	7м
	081.27.02.501-04			1	9м
42.		Нож	Knife		Для жатки
	081.27.05.010			1	5м
	081.27.05.010-01			1	6м
	081.27.05.010-02			1	7м
	081.27.05.010-03			1	9м
43.		Заклепка 6х20.01.10кп 016 ГОСТ10300-80	Rivet 6х20.01.10кп 016 ГОСТ10300-80	2	
44.	081.27.05.404	Пластина	Plate	1	
45.	РСМ-10.27.01.619	Ось	Axle	2	
46.	ЖХН03.604	Втулка	Bush	4	
47.	ЖХН03.001	Прокладка	Gasket	4	
48.		Кольцо С42 ГОСТ 13941-86	Ring С42 ГОСТ 13941-86	4	
49.		Подшипник ШС25 ГОСТ 3635-78	Bearing	2	Доп. замена на подшипник ШСП25 ТУ 37.553.130-90
50.	ЖХН03.602	Рычаг	Lever	1	
51.	РСМ-10.27.01.621	Гайка	Nut	2	
52.	ПКУ-0,8.15.605	Гайка М24х1,5	Nut М24х1,5	2	
53.		Масленка 1.2.Ц6хр ГОСТ 19853-74	Butterdish 1.2.Ц6хр ГОСТ 19853-74	2	
54.	ЖХН 03.405А	Серьга	Link	2	

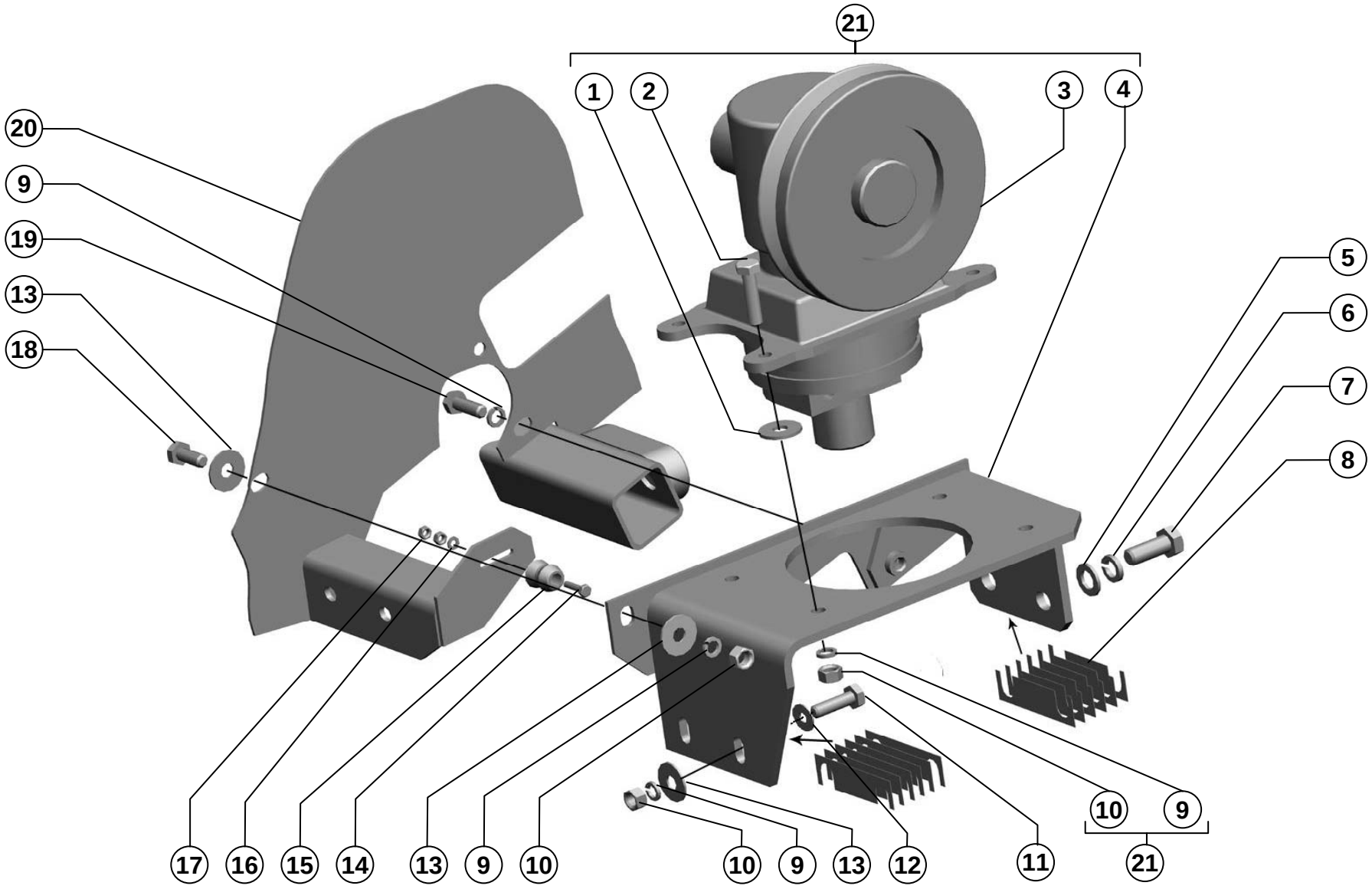

Механизм привода ножа Mechanism of the drive of knife

Рисунок Picture 18

Поз. Ref.	Обозначение Designation	Наименование	Description	Кол. Quant.	Примечание Annotation
1.		Шайба С 12.01.019 ГОСТ 6958-78	Washer С 12.01.019 ГОСТ 6958-78	8	
2.		Болт М12-6gx50.88.35.019 ГОСТ 7798-70	Bolt М12-6gx50.88.35.019 ГОСТ 7798-70	4	
3.		Редуктор 85MVvGKF RS20	Reducer 85MVvGKF RS20	1	
4.	081.27.00.650	Плита	Plate	1	
5.		Шайба С.16.01.019 ГОСТ 11371-78	Washer С.16.01.019 ГОСТ 11371-78	2	
6.		Шайба 16Т 65Г 019 ГОСТ 6402-70	Washer 16Т 65Г 019 ГОСТ 6402-70	2	
7.		Болт М16-6gx40.88.35.019 ГОСТ 7798-70	Болт М16-6gx40.88.35.019 ГОСТ 7798-70	2	
8.	081.27.00.417	Прокладка	Slim	12	
9.		Шайба 12Т 65 019 ГОСТ 6402-70	Washer 12Т 65 019 ГОСТ 6402-70	8	
10.		Гайка М12-6Н.6.019 ГОСТ 5915-70	Nut М12-6Н.6.019 ГОСТ 5915-70	7	
11.		Болт М12-6gx40.88.35.019 ГОСТ 7798-70	М12-6gx40.88.35.019 ГОСТ 7798-70	2	
12.		Шайба С.12х2.01.019 ГОСТ 11371-78	Washer С.12х2.01.019 ГОСТ 11371-78	2	
13.		Шайба С 12х2.01.019 ГОСТ 6958-78	С 12х2.01.019 ГОСТ 6958-78	4	
14.		Болт М6-6g.25.48.019 ГОСТ 7798-70	Болт М6-6g.25.48.019 ГОСТ 7798-70	1	
15.	А37.02.022	Фиксатор	Clamp	1	
16.		Шайба С.6х1,4.01.019 ГОСТ 11371-78	Washer С.6х1,4.01.019 ГОСТ 11371-78	1	
17.		Гайка М6-6Н.6.019 ГОСТ 5915-70	Nut М6-6Н.6.019 ГОСТ 5915-70	2	
18.		Болт М12-6gx30.88.35.019 ГОСТ 7798-70	Болт М12-6gx30.88.35.019 ГОСТ 7798-70	1	
19.		Болт М12-6gx35.88.35.019 ГОСТ 7798-70	Болт М12-6gx35.88.35.019 ГОСТ 7798-70	1	
20.	081.27.01.000	Корпус	Housing		
21.	081.27.00.090	Механизм привода ножа	Mechanism of the drive of knife	1	Для жатки с редуктором Pro-Drive

Механизм привода ножа Mechanism of the drive of knife

Рисунок Picture 18

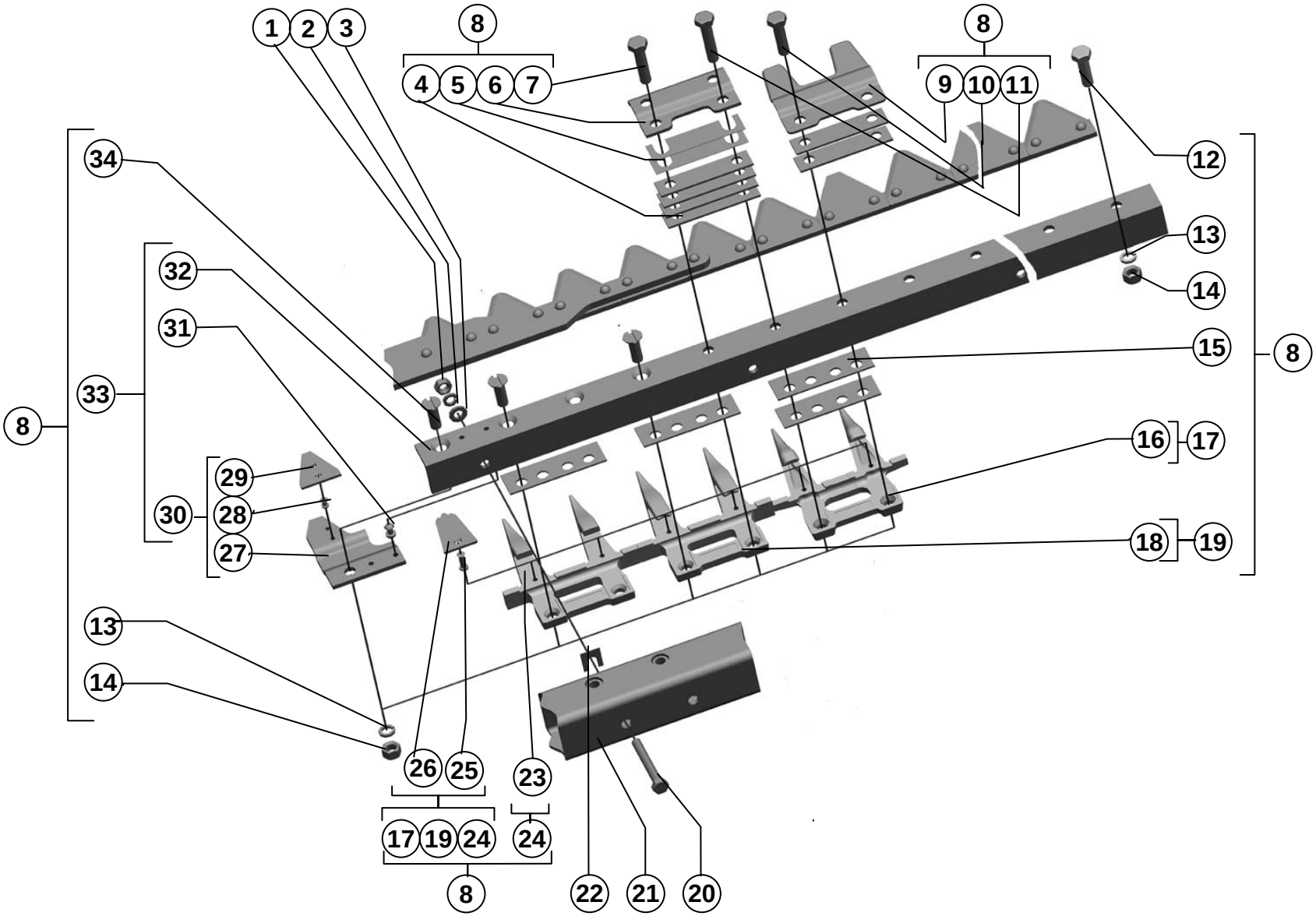

54	081.27.02.000/-01/-02/-03	Аппарат режущий (с редуктором Pro-Drive) Device cutting	Рисунок Picture 19

Поз. Ref.	Обозначение Designation	Наименование	Description	Кол. Quant.	Примечание Annotation
1.		Гайка М10-6н.6.019 ГОСТ 5915-70	Nut M10-6H.6.019 ГОСТ 5915-70	17	
2.		Шайба 10Т 65Г 019 ГОСТ 6402-70	Washer 10Т 65Г 019 ГОСТ 6402-70	17	
3.		Шайба С10Х3.01.019 ГОСТ 11371-78	Washer С10Х3.01.019 ГОСТ 11371-78	17	
4.	081.27.02.503	Прокладка	Gasket		Для жатки:
				62	5м
				74	6м
				88	7м
				114	9м
5.	РСМ-10.27.01.403	Прокладка	Gasket	4	Доп. замена на Р230.00.002
6.	3518050-14753	Прижим	Hold-down tool	1	
7.		Болт М12-6gх50.88.35.019 ГОСТ 7798-70	Bolt M12-6gx50.88.35.019 ГОСТ 7798-70	1	
8.	081.27.02.000	Аппарат режущий	Device cutting	1	
9.	081.27.02.402	Противорез	Countercutter		Для жатки:
				29	5м
				35	6м
				42	7м
				55	9м
					Доп. замена на 081.27.02.403
10.		Болт М12-6gх45.88.35.019 ГОСТ 7798-70	Bolt M12-6gx45.88.35.019 ГОСТ 7798-70		Для жатки:
				58	5м
				70	6м
				84	7м
				110	9м
11.		Болт М12-6gх55.88.35.019 ГОСТ 7798-70	Bolt M12-6gx55.88.35.019 ГОСТ 7798	1	
12.		Болт М12-6gх40.88.35.019 ГОСТ 7798-70	Bolt M12-6gx40.88.35.019 ГОСТ 7798-70	1	
13.		Шайба 12Т 65Г 019 ГОСТ 6402-70	Washe 12Т 65Г 019 ГОСТ 6402-70		Для жатки:
				65	5м
				77	6м
				91	7м
				117	9м
14.		Гайка М12-6Н.6.019 ГОСТ 5915-70	Nut M12-6H.6.019 ГОСТ 5915-70		Для жатки:
				65	5м
				77	6м
				91	7м
				117	9м

081.27.02.000/-01/-02/-03 **Аппарат режущий (с редуктором Pro-Drive)** **Device cutting** **Рисунок 19 Picture 20**

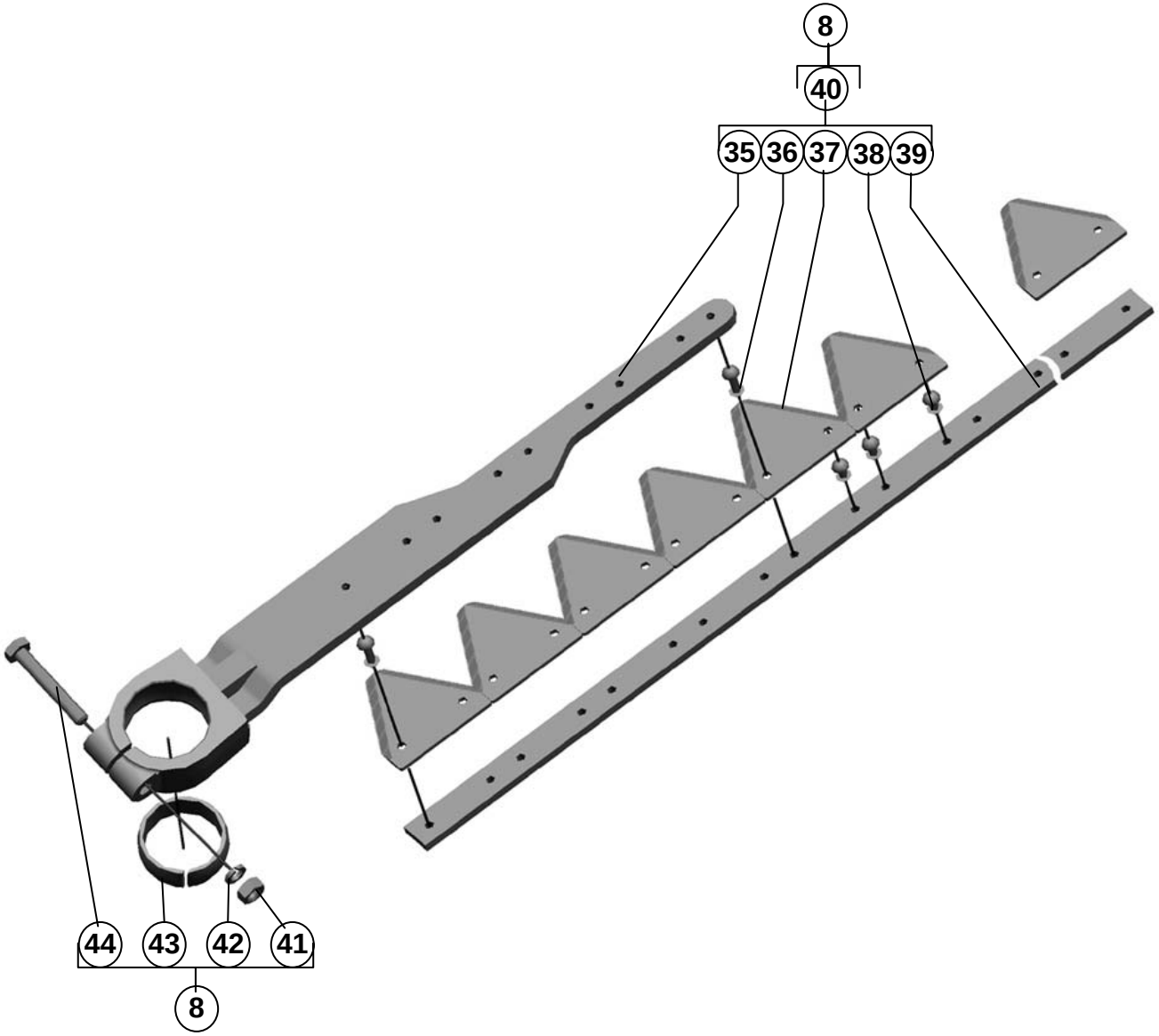

56	081.27.02.000/-01/-02/-03	Аппарат режущий (с редуктором Pro-Drive) Device cutting	Рисунок 20

Поз. Ref.	Обозначение Designation	Наименование	Description	Кол. Quant.	Примечание Annotation
15.	081.27.02.502	Пластина трения	Plate of friction		Для жатки:
				62	5м
				74	6м
				88	7м
				114	9м
16.	081.27.02.301	Палец двойной	Finger double	1	
17.	081.27.02.040	Палец двойной	Finger double		Для жатки:
				30	5м
				36	6м
				43	7м
				56	9м
18.	P230.21.001	Палец двойной	Finger double	1	
19.	P230.21.000	Палец двойной	Finger double	1	
20.		Болт М10-6gx80.88.35.019 ГОСТ 7798-70	Bolt M10-6gx80.88.35.019 ГОСТ 7798-70	17	
21.	081.27.01.000	Каркас	Framework	1	
22.	54-44592А	Шайба	Washe	2	
23.	P230.21.001-01	Палец двойной	Finger double	1	
24.	P230.21.000-01	Палец двойной	Finger double	1	
25.	PCM-10.08.01.691	Заклепка	Rivet	4	
26.	Н.066.56	Пластина противорежущая 2Н ГОСТ 158-74	Plate		Для жатки:
				60	5м
				72	6м
				86	7м
				112	9м
27.	081.27.05.405	Противорез	Countercutter	1	
28.		Заклепка 5х16.01.10кп 016 ГОСТ 10300-80	Rivet 5х16.01.10кп 016 ГОСТ 10300-80	2	
29.	P420.10.001	Пластина	Plate	1	
30.	081.27.05.060	Противорез	Countercutter	1	
31.		Заклепка 6х20.01.10кп 016 ГОСТ10299-80	Rivet 6х20.01.10кп 016 ГОСТ10299-80	2	

081.27.02.000/-01/-02/-03 **Аппарат режущий (с редуктором Pro-Drive)** **Device cutting** **Рисунок 19 Picture 20**

Поз. Ref.	Обозначение Designation	Наименование	Description	Кол. Quant.	Примечание Annotation
32.		Брус	Balk		Для жатки:
	081.27.02.702			1	5м
	081.27.02.702-01			1	6м
	081.27.02.702-02			1	7м
	081.27.02.702-03			1	9м
33.		Брус	Balk		Для жатки:
	81.27.02.050			1	5м
	081.27.02.050-01			1	6м
	081.27.02.050-02			1	7м
	081.27.02.050-03			1	9м
34.		Винт В.М12-6gх35.48.019 ГОСТ 17475-80	Screw В.М12-6gх35.48.019 ГОСТ 17475-80	4	
35.	081.27.02.020	Основание	Basement	1	
36.		Заклепка 6х26.01.10кп.016 ГОСТ10299-80	Rivet 6х26.01.10кп.016 ГОСТ10299-80	9	
37.	Н.066.14	Сегмент 2Н ГОСТ 158-74	Segment		Для жатки:
				64	5м
				76	6м
				90	7м
				116	9м
38.		Заклепка 6х20.01.10кп 016 ГОСТ10299-80	Rive 6х20.01.10кп 016 ГОСТ10299-80		Для жатки:
				119	5м
				143	6м
				171	7м
				223	9м
39.		Полоса ножевая	Strip		Для жатки:
	081.27.02.501-01			1	5м
	081.27.02.501-02			1	6м
	081.27.02.501-03			1	7м
	081.27.02.501-04			1	9м
40.		Нож	Knife		Для жатки:
	081.27.02.010			1	5м
	081.27.02.010-01			1	6м
	081.27.02.010-02			1	7м
	081.27.02.010-03			1	9м
41.		Гайка М10-6Н.6.019 ГОСТ 5915-70	Nut М10-6Н.6.019 ГОСТ 5915-70	1	
42.		Шайба 10Т 65Г 019 ГОСТ6402-70	Washer 10Т 65Г 019 ГОСТ6402-70	1	
43.	081.27.02.001	Вкладыш	Liner	1	
44.		Болт М10-6gх65.88.35.019 ГОСТ 7798-70	Bolt М10-6gх65.88.35.019 ГОСТ 7798-70	1	

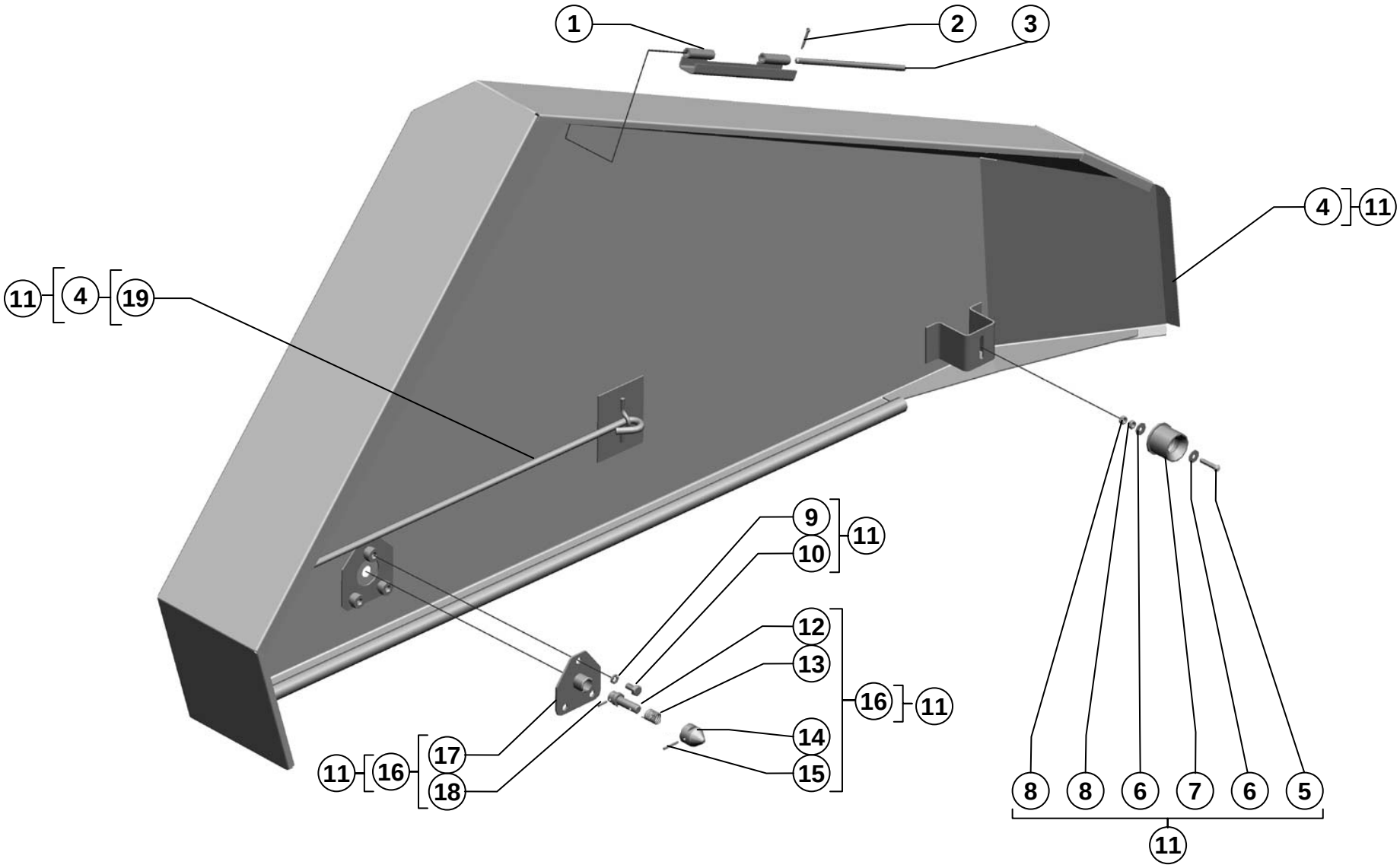

Щиток Visor

Рисунок Picture 21

Поз. Ref.	Обозначение Designation	Наименование	Description	Кол. Quant.	Примечание Annotation
1.	081.27.01.000	Корпус	Case	1	
2.		Шплинт 3,2х20.019 ГОСТ 397-79	Split pin 3,2x20.019 ГОСТ 397-79	4	
3.	081.27.00.623	Стержень	Core	2	
4.	081.27.00.520	Щиток	Visor	1	
5.		Винт В.М6-6gх30.48.019 ГОСТ 17473-80	Screw B.M6-6gx30.48.019 ГОСТ 17473-80	1	
6.		Шайба С 6х1,4.01.019 ГОСТ 6958-78	Washer C 6x1,4.01.019 ГОСТ 6958-78	2	
7.	54-01017	Обойма	Holder	1	
8.		Гайка М6-6Н.6.019 ГОСТ5915-70	Nut M6-6H.6.019 ГОСТ5915-70	2	
9.		Шайба 8Т 65Г 019 ГОСТ 6402-70	Washer 8T 65Г 019 ГОСТ 6402-70	3	
10.		Болт М 8-6gх16.88.35.019 ГОСТ7798-70	Bolt M 8-6gx16.88.35.019 ГОСТ7798-70	3	
11.	081.27.00.510	Щиток	Visor	1	
12.	081.27.00.651	Палец	Finger	1	
13.	РСМ-10Б.04.36.602А	Пружина	Spring	1	
14.	081.27.00.652	Ловитель	Catcher	1	
15.		Штифт 4х26 ГОСТ 3128-70	Pin 4x26 ГОСТ 3128-70	1	
16.	081.27.00.950	Замок	Lock	1	
17.	081.27.00.960	Плита	Plate	1	
18.		Штифт 4х16 ГОСТ 3128-70	Pin 4x16 ГОСТ 3128-70	1	
19.	081.27.00.410	Упор	Emphasis	1	

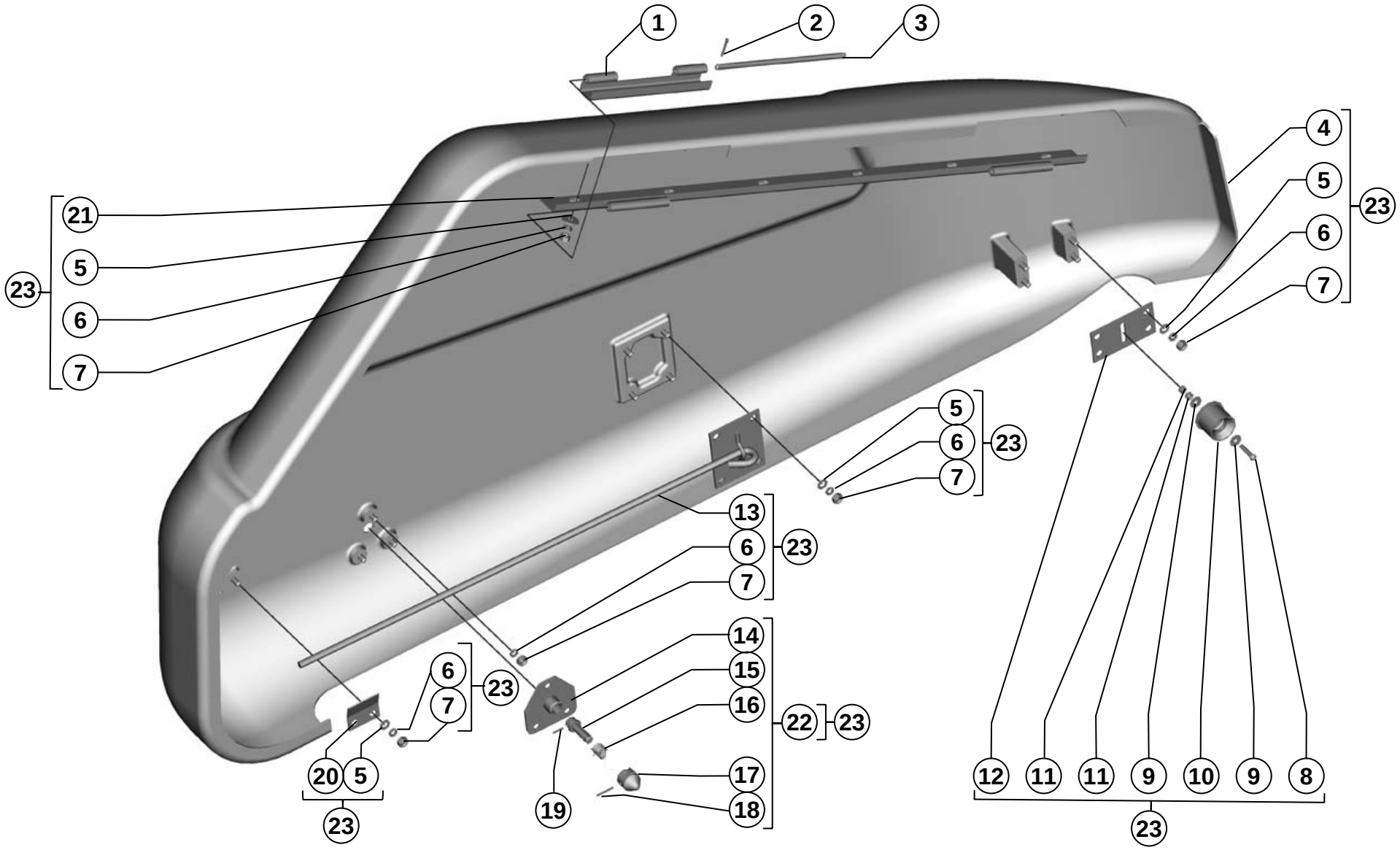

Щиток Visor

Рисунок Picture 22

Поз. Ref.	Обозначение Designation	Наименование	Description	Кол. Quant.	Примечание Annotation
1.	081.27.01.000	Каркас	Framework		
2.		Шплинт 3,2х20.019 ГОСТ 397-79	Cotter 3,2х20.019 ГОСТ 397-79	2	
3.	081.27.00.623	Стержень	Core	2	
4.	Р.27.00.012	Щит	Visor	1	
5.		Шайба С.8х1,4.01.019 ГОСТ 11371-78	Washer С.8х1,4.01.019 ГОСТ 11371-78	10	
6.		Шайба 8Т 65Г 019 ГОСТ 6402-70	Washer 8Т 65Г 019 ГОСТ 6402-70	19	
7.		Гайка М8-6Н.6.019 ГОСТ 5915-70	Nut М8-6Н.6.019 ГОСТ 5915-70	19	
8.		Винт В.М6-6gх30.48.019 ГОСТ 17473-80	Screw В.М6-6gх30.48.019 ГОСТ 17473-80	1	
9.		Шайба С6х1,4.01.019 ГОСТ 6958-78	Washer С6х1,4.01.019 ГОСТ 6958-78	2	
10.	54-01017	Обойма	Iron ring	1	
11.		Гайка М6-6Н.6.019 ГОСТ5915-70	Nut М6-6Н.6.019 ГОСТ5915-70	2	
12.	081.27.00.487	Кронштейн	Bracket	1	
13.	081.27.00.980	Опора	Support	1	
14.	081.27.00.960	Плита	Plate	1	
15.	081.27.00.651	Палец	Pin	1	
16.	РСМ-10Б.04.36.602А	Пружина	Spring	1	
17.	081.27.00.652	Ловитель	Catcher	1	
18.		Штифт 4х26 ГОСТ 3128-70	Pin 4х26 ГОСТ 3128-70	1	
19.		Штифт 4х16 ГОСТ 3128-70	Pin 4х16 ГОСТ 3128-70	1	
20.	081.27.00.523	Уголок	Corner	1	
21.	081.27.00.990	Петля	Loop	1	
22.	081.27.00.950	Замок	Lock	1	
23.	081.27.00.800	Щиток	Visor	1	

Щиток Visor

Рисунок Picture 22

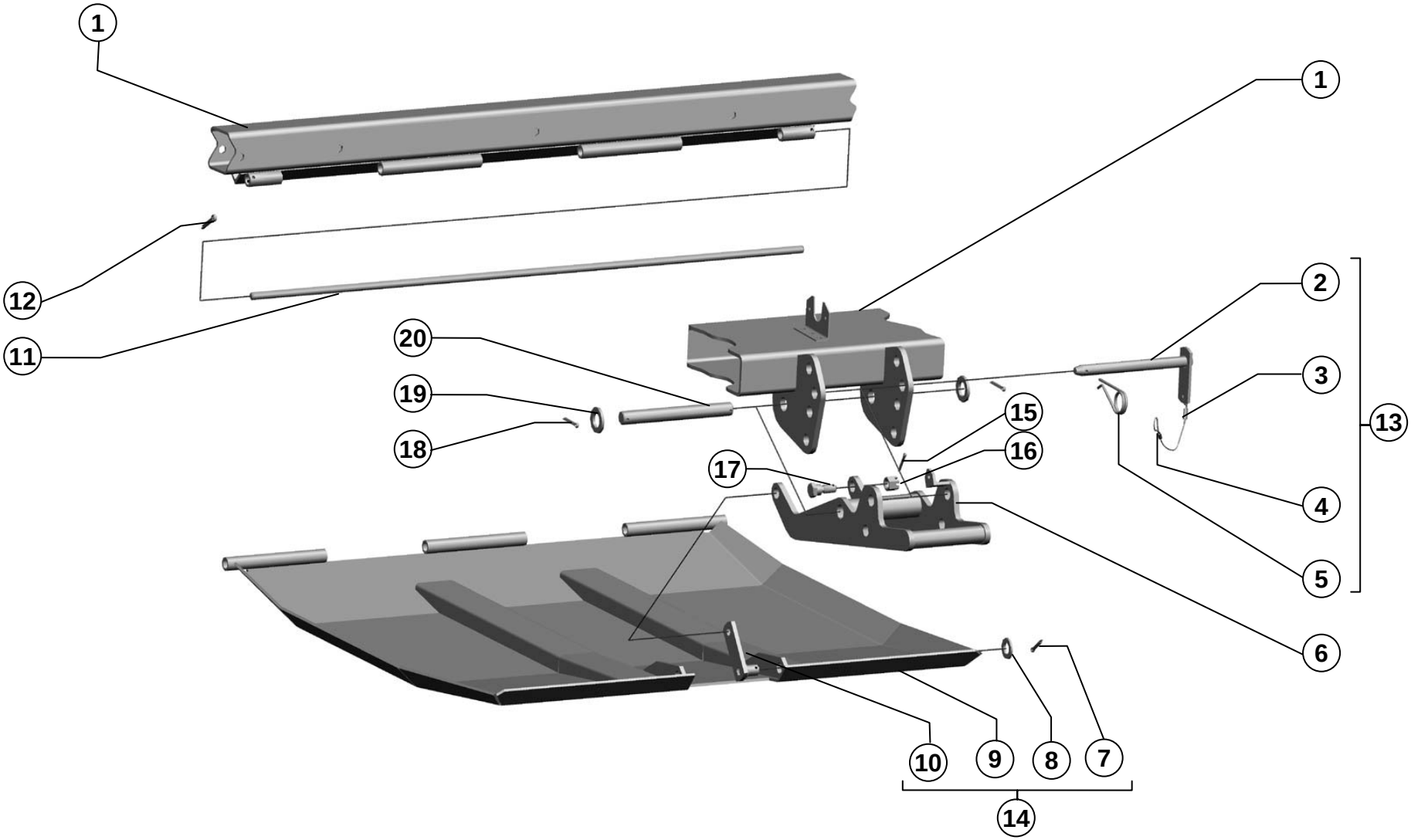

Фиксатор. Башмак. Рычаг Clam. Shoe. Lever

Рисунок Picture 23

Поз. Ref.	Обозначение Designation	Наименование	Description	Кол. Quant.	Примечание Annotation
1.	081.27.01.000.	Каркас	Framework		
2.	081.27.00.770	Фиксатор	Lock	1	
3.	РСМ-10Б.01.01.014 А-03	Поводок	Driving bracket	1	Доп. замена на Канат 1,6-Г—1-Ж-Н-1570
4.	РСМ-10.01.01.809А	Трубка	Tube	1	
5.	44-60252	Шплинт быстросъемный	Split pin	1	
6.	081.27.00.740	Рычаг	Lever	1	
7.		Шплинт 4х25.019 ГОСТ 397-79	Split pin 4х25.019 ГОСТ 397-79	1	
8.		Шайба С.16.01.019 ГОСТ 11371-78	Washer С.16.01.019 ГОСТ 11371-78	1	
9.	081.27.00.710	Башмак	Shoe	1	
10.	081.27.00.720	Тяга	Rod	2	
11.	081.27.00.619	Ось	Axis	1	
12.		Шплинт 5х32.019 ГОСТ 397-70	Cotter 5х32.019 ГОСТ 397-70	1	
13.	081.27.00.690	Фиксатор	Clam	1	
14.	081.27.00.700	Башмак	Shoe	1	
15.		Шплинт 3,2х25.019 ГОСТ 397-79	Split pin 3,2х25.019 ГОСТ 397-79	1	
16.		Гайка М 12-6Н.6.019 ГОСТ 5918-73	Nut М 12-6Н.6.019 ГОСТ 5918-73	1	
17.	081.27.00.638	Ось	Axis	2	
18.		Шплинт 4х32.019 ГОСТ397-79	Split pin 4х32.019 ГОСТ397-79	2	
19.		Шайба С.20х3,9.01.019 ГОСТ 11371-78	Washe С.20х3,9.01.019 ГОСТ 11371-78	2	
20.	081.27.00.608	Ось	Axis	1	

Фиксатор. Башмак. Рычаг **Clam. Shoe. Lever**

Рисунок Picture 23

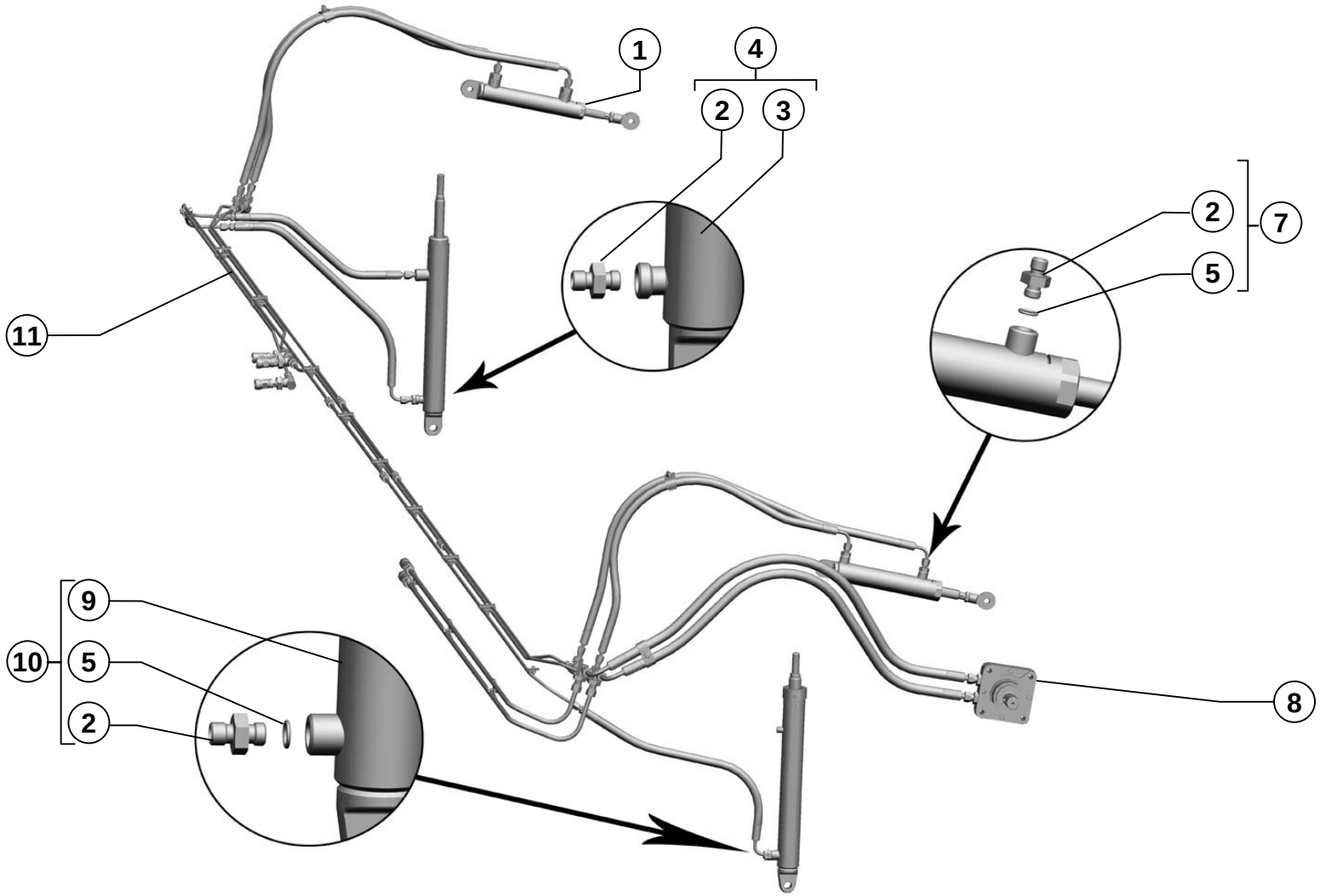

Гидрооборудование жатки Hydraulic equipment of header

Рисунок 24
Picture

Поз. Ref.	Обозначение Designation	Наименование	Description	Кол. Quant.	Примечание Annotation
1.		Гидроцилиндр специальный ГЦС 32.180.16.А ТУ23.2.1236-82	The hydrocylinder special ГЦС 32.180.16.А ТУ23.2.1236-82	1	
2.	РСМ-10Б.09.69.622В	Штуцер ввертной	Union threaded	4	
3.		Гидроцилиндр ГА-80000-03 ТУ 23.1.53-86	Hydraulic cylinder ГА-80000-03 ТУ 23.1.53-86	1	Доп. замена на гидроцилиндр ГА-80000-03 ТУ 4785-001-07512714-2002
4.	РСМ-10.27.15.140	Гидроцилиндр	Hydraulic cylinder	1	
5.		Кольцо 011-015-25-2-6 ГОСТ 9833-73/ ГОСТ 18829-73	Ring011-015-25-2-6 ГОСТ 9833-73/ ГОСТ 18829-73	3	
6.		Гидроцилиндр ГЦ 40.180.16.000А ТУ23.2.1236-82	Hydraulic cylinder ГЦ 40.180.16.000А ТУ23.2.1236-82	1	Доп. замена на: цилиндр гидравлический ЦГ40.16.000-02 ЦГС32.16.000 ТУ гидроцилиндр ГЦ40.180.16.000А ТУ 4785-001-07512714-2002
7.	081.27.09.020	Гидроцилиндр	Hydraulic cylinder	1	
8.	081.27.09.010	Гидромотор	Hydromotor	1	
9.		Гидроцилиндр ГА-81000-09 ТУ 23.1.282-86	Hydraulic cylinder ГА-81000-09 ТУ 23.1.282-86	1	
10.	081.27.09.240	Гидроцилиндр	Hydraulic cylinder	1	
11.	081.27.09.000 081.27.09.000-01 081.27.09.000-02 081.27.09.000-03	Гидрооборудование жатки	Hydraulic equipment of reaper	1 1 1 1	Для жатки с редуктором МКШ и Pro-Drive: 5м 6м 7м 9м

Гидрооборудование жатки Hydraulic equipment of header

Рисунок Picture 24

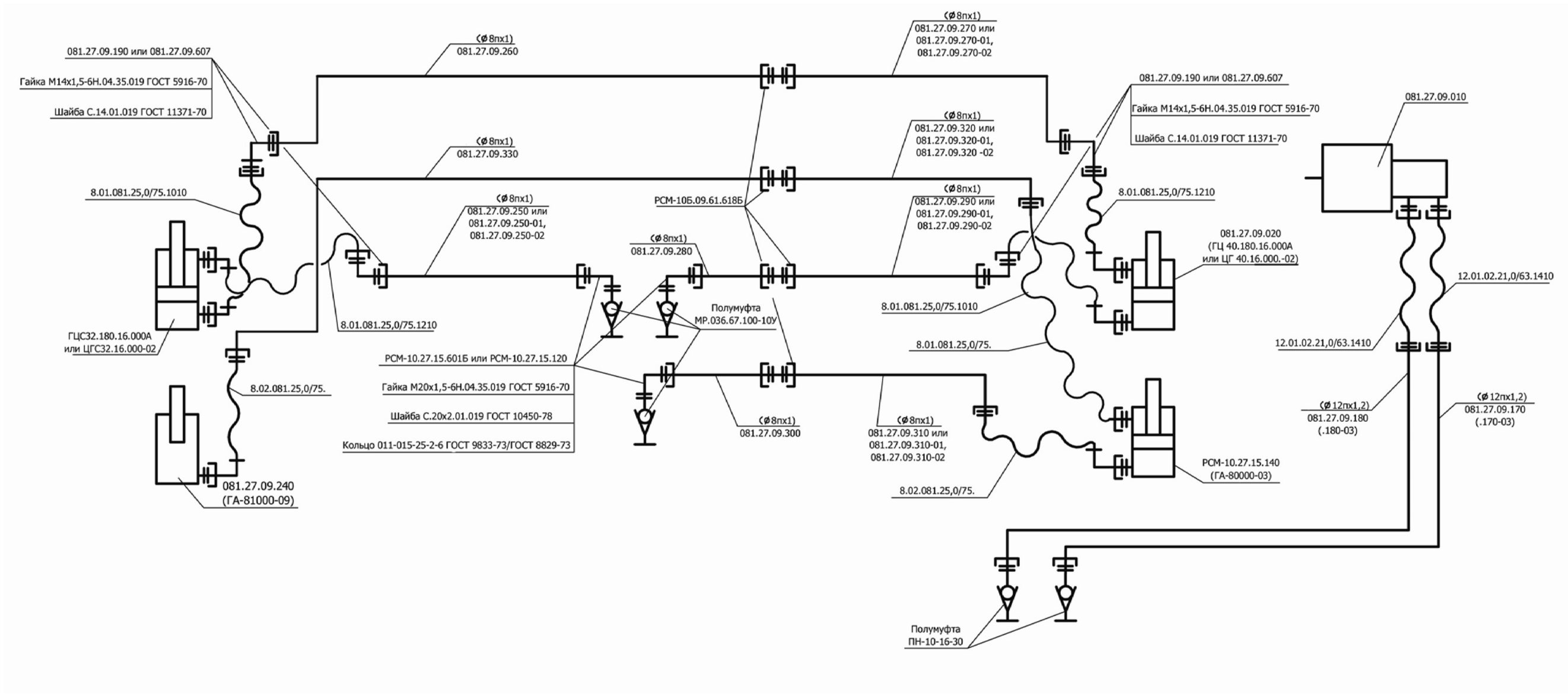

Рисунок 25
Picture

Гидросистема жатки 5 м. Схема соединений

Рисунок 26

Гидросистема жатки 6 и 7 м. Схема соединений

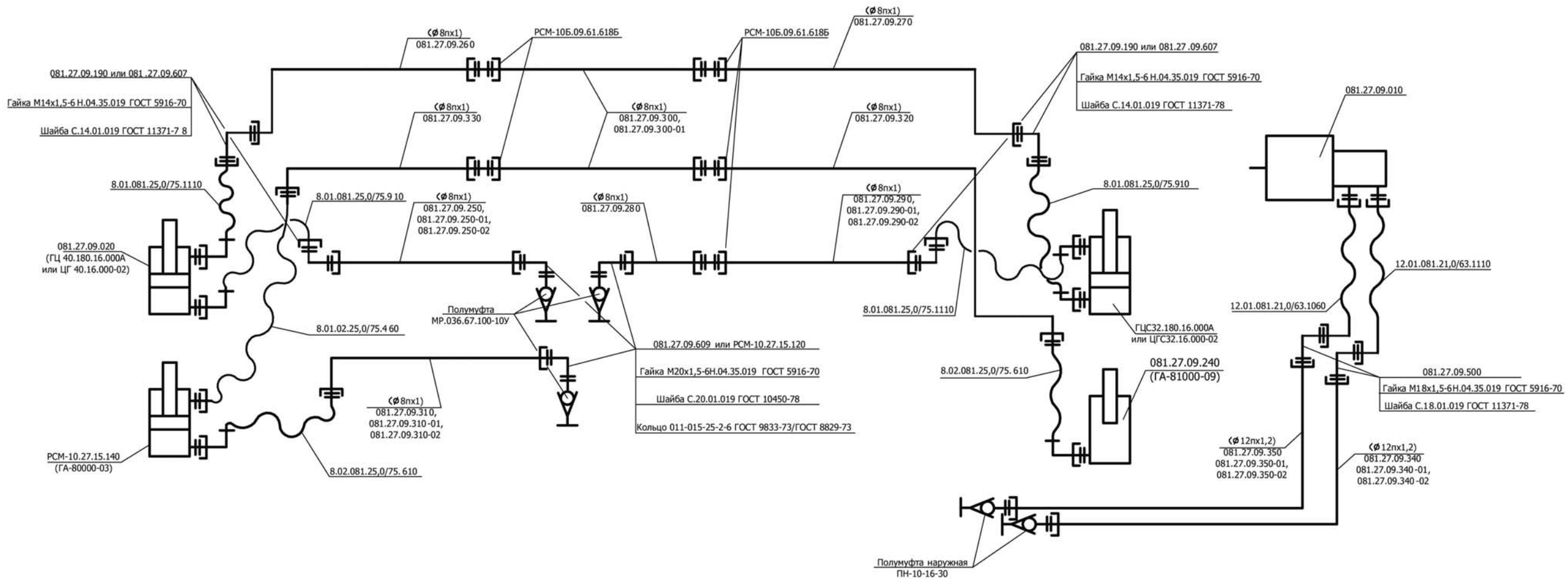

Рисунок 27

Гидросистема жатки 9 м. Схема соединений

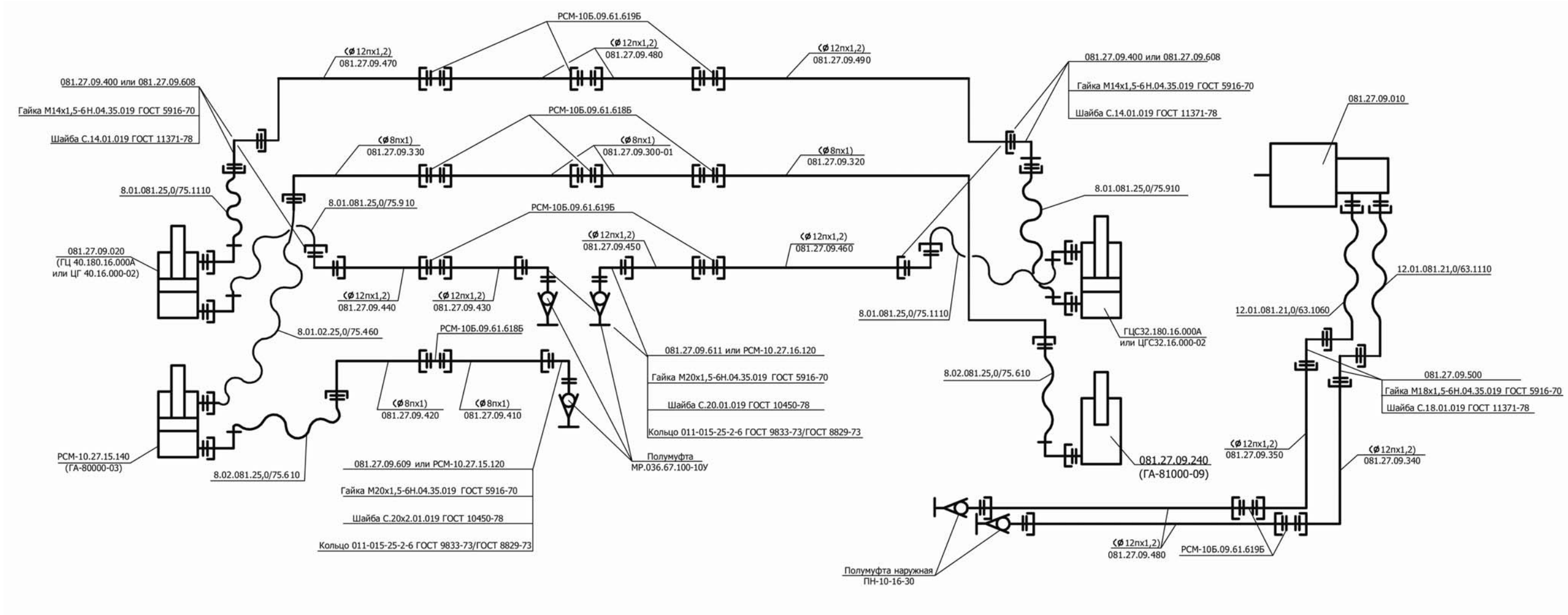

Номерной указатель

Обозначение	Номер рисунка	Обозначение	Номер рисунка
20012	3	081.27.00.490	11
42136	6,7,8	081.27.00.510	21,1
60144	9	081.27.00.520	21
081.27.00.001	1,2	081.27.00.523	22
081.27.00.010	1,2	081.27.00.534	21,22
081.27.00.010-01	1,2,10	081.27.00.540-01	12,13
081.27.00.030	3	081.27.00.602	9
081.27.00.040	3	081.27.00.604	11
081.27.00.050	4	081.27.00.608	23
081.27.00.060	14,15	081.27.00.616	5
081.27.00.070	1,2	081.27.00.618	10
081.27.00.070-01	1,2	081.27.00.619	23
081.27.00.090	18	081.27.00.623	21,22
081.27.00.100	8	081.27.00.624	11
081.27.00.101	5	081.27.00.625	10,11
081.27.00.110	8	081.27.00.626	5
081.27.00.120	1,2	081.27.00.630	14,15
081.27.00.140	1,2	081.27.00.638	23
081.27.00.160	10	081.27.00.650	18
081.27.00.170	10	081.27.00.651	21,22
081.27.00.180	10	081.27.00.652	21,22
081.27.00.230	11	081.27.00.660	11
081.27.00.240	5	081.27.00.663	1,2
081.27.00.250	5	081.27.00.664	11
081.27.00.260	5	081.27.00.670	7
081.27.00.270	5	081.27.00.680	7
081.27.00.290	7	081.27.00.690	23
081.27.00.300	8	081.27.00.700	23
081.27.00.310	8	081.27.00.710	23
081.27.00.320	6	081.27.00.720	23
081.27.00.340	11	081.27.00.740	23
081.27.00.370	11	081.27.00.770	23
081.27.00.380	11	081.27.00.780	7
081.27.00.400	5	081.27.00.800	22,1
081.27.00.401	4	081.27.00.930	1,2
081.27.00.416	8	081.27.00.940	1,2
081.27.00.417	14,15,18	081.27.00.950	21,22
081.27.00.417-01	14,15	081.27.00.960	21,22
081.27.00.418	8	081.27.00.970	1,2
081.27.00.419	8	081.27.00.980	22
081.27.00.434	1,2	081.27.00.990	22
081.27.00.436	1,2	081.27.01.000	1,2,3,4,5,6,7,10,14, 15,16,17,18,19, 20,21,22,23
081.27.00.442	1,2		
081.27.00.478	1,2		
081.27.00.480	11	081.27.02.000	1,2,19,20
081.27.00.482	1,2	081.27.02.001	19, 20
081.27.00.482-01	1,2	081.27.02.010	19, 20
081.27.00.484	16,17	081.27.02.020	19, 20
081.27.00.487	22	081.27.02.040	16,17,19,20

Обозначение	Номер рисунка	Обозначение	Номер рисунка
081.27.02.050	16,17,19,20	3518050-10077	1,2
081.27.02.301	19, 20	3518050-10085	12,13
081.27.02.402	16,17,19,20	3518050-10122	14,15
081.27.02.403	16,17,19,20	3518050-10350	11
081.27.02.501-01	16,17,19,20	3518050-10390	11
081.27.02.502	16,17,19,20	3518050-10410А	11
081.27.02.503	16,17,19,20	3518050-11040	9
081.27.02.503-01	16,17	3518050-11062А	14,15
081.27.02.702	16,17,19,20	3518050-11070	9
081.27.03.000	1,2,11	3518050-11075А	14,15
081.27.03.001	12,13	3518050-11360	12,13
081.27.03.002	12,13	3518050-11370	12,13
081.27.03.003	12,13	3518050-11590	12,13
081.27.03.120	12,13	3518050-11670	9
081.27.03.170	12,13	3518050-12052А	14,15
081.27.03.410-01	12,13	3518050-121460	14,15
081.27.03.430-01	12,13	3518050-121470	14,15
081.27.03.500	12,13	3518050-121480	14,15
081.27.03.502	12,13	3518050-121490	14,15
081.27.03.510	12,13	3518050-121660-01	14,15
081.27.03.510-01	12,13	3518050-124450-02	14,15
081.27.03.601	12,13	3518050-141037	14,15
081.27.03.610	12,13	3518050-141057	14,15
081.27.03.612	12,13	3518050-141144А	14,15
081.27.03.613-01	12,13	3518050-141208	14,15
081.27.03.634	12,13	3518050-14173	10,11
081.27.04.000	1,2,3,8	3518050-14211А-01	1,2
081.27.04.040	9	3518050-14239	1,2
081.27.04.060	9	3518050-14753	16,17,19,20
081.27.04.601	9	3518050-14949	14,15
081.27.05.000	1,2,16,17	3518050-14952	14,15
081.27.05.010	16,17	3518050-15087	1,2
081.27.05.020	16,17	3518050-15233	14,15
081.27.05.060	16,17,19,20	3518050-15295	14,15
081.27.05.404	16,17	3518050-15324	14,15
081.27.05.405	16,17,19,20	3518050-15325	14,15
081.27.07.110	3	3518050-15347	1,2
081.27.09.000	24	3518050-16037	9
081.27.09.010	11,24	3518050-16244	3,4
081.27.09.020	11,24	3518050-16402А	12,13
081.27.09.240	24	3518050-16411А	12,13
087.27.00.350	10	3518050-16436	14,15
087.27.00.360	10	3518050-16452	14,15
10.08.01.025	9	3518050-16458	14,15
101.03.00.405	11	3518050-16459	14,15
101.03.00.406	11	3518050-16476	9
101.09.13.601	11	3518050-16564А	12,13
34-4-1-17А	14,15	3518050-16589	14,15
3518050-10015	12,13	3518050-16591	14,15
3518050-10066	12,13	3518050-16594А	9
3518050-10073	14,15	3518050-16612	14,15
3518050-10074	14,15	3518050-16623	14,15

Обозначение	Номер рисунка	Обозначение	Номер рисунка
3518050-16810	9	РСМ-10.08.01.691	16,17,19,20
3518050-18144А	1,2	РСМ-10.08.04.110 А	3
3518050-18217	9	РСМ-10.09.12.001	11
3518060-14932	8	РСМ-10.27.01.101	9
3518060-15063-01	1,2	РСМ-10.27.01.340	9
3518060-18920В	9	РСМ-10.27.01.403	16,17,19,20
3518090-96001А	10	РСМ-10.27.01.604	10,11
44-60252	1,2,23	РСМ-10.27.01.619	16,17
54-01017	21,22	РСМ-10.27.01.621	16,17
54-01069	8	РСМ-10.27.01.750	9
54-1-2-30-1	6	РСМ-10.27.15.140	10,24
54-2-157-01	11	РСМ-100.05.03.413	12,13
54-43498	11	РСМ-100.66.00.431	12,13
54-44592А	16,17,19,20	РСМ-10Б.01.01.014 А-03	23
54-51512	9	РСМ-10Б.04.36.602А	21,22
54-60514	6,7	РСМ-10Б.09.69.622В	24
54-61775	6	РСМ-8.27.01.407	14,15
54-61775А	7,8		
54-61966А	9		
54-62347	12,13		
А37.02.022	18		
ЖКС 01.622	8		
ЖХН 03.405	16,17		
ЖХН03.001	16,17		
ЖХН03.602	16,17		
ЖХН03.604	16,17		
Н.021.01.003	8		
Н.027.01.050	4		
Н.027.01.060	5		
Н.027.105	4		
Н.027.106	5		
Н.066.14	16,17,19,20		
Н.066.56	16,17,19,20		
Н.067.044	12,13		
Н.130.04.602	14,15		
ПКУ-0,8.15.605	16,17		
Р.27.00.012	22		
Р230.00.002	16,17,19,20		
Р230.21.000	16,17,19,20		
Р230.21.000-01	16,17,19,20		
Р230.21.001	16,17,19,20		
Р230.21.001-01	16,17,19,20		
Р420.10.001	16,17,19,20		
Р880.00.000	1,2		
Р885.00.000	1,2		
РСМ 10.08.01.105	3		
РСМ 10.08.01.485 А	3		
РСМ-10.01.01.509А	23		
РСМ-10.04.13.422	1,2		
РСМ-10.04.29.801А	6,7		
РСМ-10.04.40.037	10		
РСМ-10.05.08.007	12,13		
РСМ-10.08.01.520	9		
РСМ-10.08.01.612	9		

Для заметок

Жатка РСМ-081.27

Каталог деталей и сборочных единиц

Управление главного конструктора:
тел. (863) 250-30-89
Департамент продаж:
тел. (863) 255-21-20, факс.:(863) 255-21-07
Департамент сервисного обслуживания:
тел. (863) 250-34-49, факс.: (863) 250-33-27
www.rostselmash.com

ООО «КЗ «Ростсельмаш» 344029,
г.Ростов-на-Дону, ул. Менжинского, 2